EUROMEC s.r.l

POLIPI ELETTROIDRAULICI

ELECTROHYDRAULIC GRABS

GRAPPINS ÉLECTROHYDRAULIQUES

PULPOS ELECTROHIDRÁULICOS

MOVIMENTAZIONI 2008 HANDLING

EUROMEC s.r.l

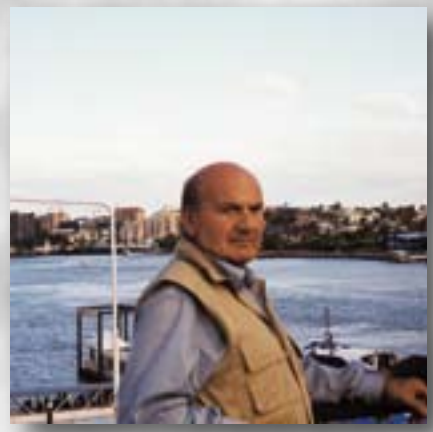

il fondatore
Enos Segala

1962-1963

1963

1964

EUROMEC s.r.l

EUROMEC, nata dalla fusione della Eurohydromec e Isomec, aggrega le esperienze cinquantennali maturate nell'ambito della movimentazione di materiali, e si pone ai vertici della produzione europea.
L'EUROMEC è un'azienda a livello industriale e tecnologico avanzatissimo localizzata nella provincia di Brescia, una zona di antica tradizione metalmeccanica e siderurgica. Ha realizzato grandi e sofisticate macchine di sollevamento ed attrezzature, per primarie aziende italiane e straniere, per la movimentazione di materiali in diversi settori: portuale, siderurgico, metallurgico, cementifero, del legname, e nel settore ecologico nelle più imponenti e moderne strutture per l'incenerimento e riciclaggio di rifiuti di ogni genere. Il suo avanzato know-how è garanzia di qualità per tutta la gamma dei suoi prodotti. L'ufficio tecnico e l'ufficio marketing della società Euromec sono a disposizione della clientela per la soluzione di ogni esigenza.

EUROMEC, born from the merger of companies Eurohydromec and Isomec, joins its fifty year experience in the material handling field, and reaches the top of the European production.
EUROMEC is a company on a very high industrial and technological level set up in the province of Brescia, a district with an ancient metal and steel tradition. It carried out big and sophisticated lifting machines and equipments for very important Italian and foreign firms, for the handling of materials in different fields: harbour, iron and steel, metallurgical, cementworks, woodworks, and in the ecological field in the biggest and most modern plants for the burning and recycling of all kinds of waste. Its advanced know-how is a quality guarantee for its whole production range.
EUROMEC's technical and marketing offices are at the clients' disposal to study and solve all requirements.

EUROMEC, est née de la fusion des sociétés Eurohydromec et Isomec, bénéficiant du fruit de cinquante années d'expérience; dans le domaine de la manutention des matériaux, devenant un des leaders de la production européenne.
Euromec bénéficie d'un savoir faire industriel et technologique de pointe, installée dans la province de BRESCIA, région de tradition métallurgique et sidérurgique.
Nous avons réalisé pour des sociétés Italiennes et étrangères de renommée mondiale, des machines de levage et accessoires de manutention de haute technicité dans des secteurs d'activité variés: portuaires, sidérurgiques, métallurgiques, ainsi que dans les cimenteries et l'industrie du bois, mais aussi dans la démarche écologique du recyclage et de l'incinération des déchets de toutes sortes. Notre know How garantit une gamme de produits de haute qualité. Notre bureau technique et notre service commercial sont à l'écoute de notre clientèle pour proposer des solutions à chaque utilisation particulière.

EUROMEC, nacida desde la reunión de la Eurohydromec e Isomec, agrega las esperiencias de cincuenta años de trabajo en el ámbito del manejo de los materiales, y se pone a los vértices de la producción europea.
EUROMEC es una empresa de nivel industrial y tecnológico muy adelantado, localizada en la provincia de Brescia, una zona de antigua tradición metalúrgica y siderúrgica. Ha realizado máquinas grandes y sofisticadas para el levantamiento y equipos, para primarias empresas italianas y extranjeras, para el manejo de materiales en varios ámbitos: portuario, siderúrgico, metalúrgico, del cemento, de la madera, y en el ámbito ecológico en las más imponentes y modernas estructuras para la quema y el reciclaje de rechazos de cada género. Su adelantado know-how es garantía de calidad para toda la gama de su productos. La oficina técnica y la oficina de marketing de la empresa EUROMEC están a disposición de los clientes para la solución de cada exigencia.

I	GB	F	E
12 SERIE I.7000-7100 7200-7300	12 *I.7000-7100-7200-7300 RANGE*	12 SÉRIE I.7000-7100 7200-7300	12 *SERIE I.7000-7100 7200-7300*
16 SERIE K.6500	16 *K.6500 RANGE*	16 SÉRIE K.6500	16 *SERIE K.6500*
20 SERIE K.7500	20 *K.7500 RANGE*	20 SÉRIE K.7500	20 *SERIE K.7500*
24 SERIE K.8500	24 *K.8500 RANGE*	24 SÉRIE K.8500	24 *SERIE K.8500*
28 SERIE K.8800	28 *K.8800 RANGE*	28 SÉRIE K.8800	28 *SERIE K.8800*
32 SERIE K.8000	32 *K.8000 RANGE*	32 SÉRIE K.8000	32 *SERIE K.8000*
36 SERIE K.9500	36 *K.9500 RANGE*	36 SÉRIE K.9500	36 *SERIE K.9500*
40 DETTAGLI COSTRUTTIVI	40 *MANUFACTURING DETAILS*	40 DÉTAILS CONSTRUCTIFS	40 *DETALLES CONSTRUCTIVOS*
41 ACCESSORI	41 *ACCESSORY FITTINGS*	41 ACCESSOIRES	41 *ACCESORIOS*
42 POLIPI ELETTROIDRAULICI CON ELETTROMAGNETE	42 *ELECTROHYDRAULIC GRABS WITH ELECTROMAGNET*	42 GRAPPINS ÉLECTRO-HYDRAULIQUES AVEC ÉLECTRO-AIMANT	42 *PULPOS ELECTROHIDRAULICOS CON ELECTROIMÁN*
43 BENNE ELETTROIDRAULICHE	43 *ELECTROHYDRAULIC BUCKETS*	43 BENNES ÉLECTRO-HYDRAULIQUES	43 *CUCHARAS ELECTROHIDRAULICAS*
44 PINZE ELETTROIDRAULICHE	44 *ELECTROHYDRAULIC TONGS*	44 PINCES ÉLECTRO-HYDRAULIQUES	44 *PINZAS ELECTROHIDRAULICAS*
45 ATTREZZATURE MECCANICHE	45 *MECHANICAL EQUIPMENTS*	45 ÉQUIPMENTS MÉCANIQUES	45 *EQUIPOS MECÁNICOS*

FIERE NEL MONDO

WORLD EXPOSITION

EXPOSITIONS DU MONDE

EXPOSICIONES EN EL MUNDO

L'applicazione e il mantenimento attivo di un sistema di qualita' secondo lo standard internazionale uni-en iso 9001-2000, garantisce ulteriormente la costante attenzione della euromec, orientata al miglioramento continuo e alla piena soddisfazione del cliente.

The application and the active maintenance of a quality system according to uni-en iso 9001-2000 international standard, further on ensures euromec's constant attention, turned to the continuous improving and customer's full satisfaction.

UKAS QUALITY MANAGEMENT

WCS WORLD CERTIFICATION SERVICES

CERTIFICATE OF REGISTRATION

This Certificate has been awarded to:

EUROMEC

Via Visano, 78/80 - 25010 Isorella (BS) - ITALY

In Recognition of the Organisation's Quality Management System which complies with:

ISO 9001:2000

For the Scope of Activities described below:

The Design, Construction, Sale and Servicing of Lifting, Handling, Demolition Machines

EA 18

This Certificate has been awarded by

WORLD CERTIFICATION SERVICES LTD.

Issued by: E. Hitchell

For World Certification Services Ltd.

Certificate No. 4346

Date First Registered: 16th December 2003

Date Certificate Issued: 16th December 2003

Period of Registration: 3 years

Date Certificate Expires: 16th December 2006

L'application des normes iso-9001-2000 et l'activité soutenue de notre service qualité garantissent que l'innovation des produits et la pleine satisfaction de notre clientèle est le souci constant de Euromec.

L'aplicación y el mantenimiento de un sistema de calidad segun el estandar internaciónal uni-en iso 9001-2000, garantiza ulteriormente la constante atención de la euromec, orientada al mejoramiento continuo y a la llena satisfacción del cliente.

ATTREZZATURE E COMPONENTI DISPONIBILI PER L'EQUIPAGGIAMENTO DI IMPIANTI DI SOLLEVAMENTO

EQUIPMENTS AND AVAILABLE COMPONENTS TO FIT LIFTING PLANTS

ÉQUIPEMENTS ET COMPOSANTS DISPONIBLES POUR ÉQUIPER LES INSTALLATIONS DE LEVAGE

EQUIPOS Y COMPONENTES DISPONIBLES PARA EQUIPAR LOS SISTEMAS DE ELEVACIÓN

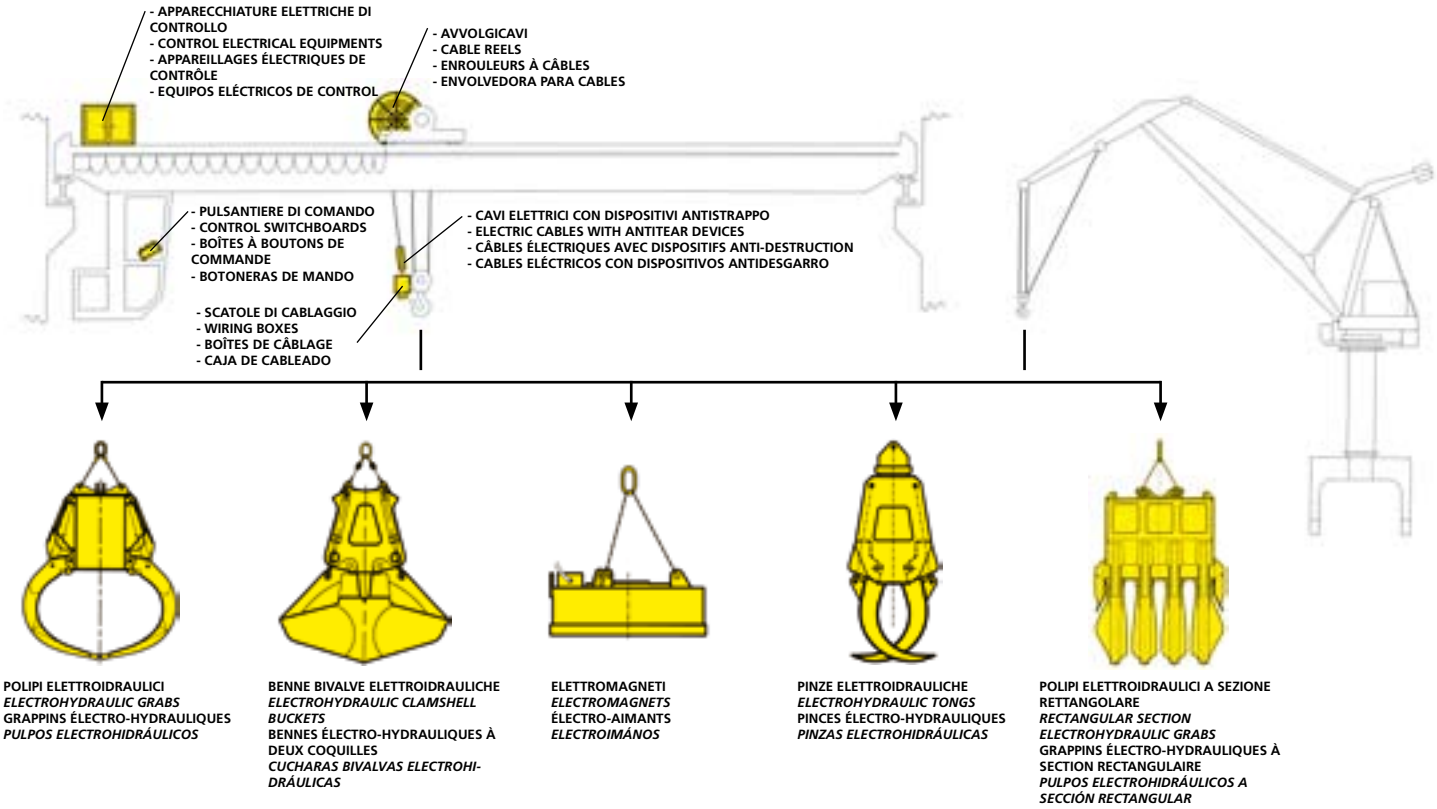

POLIPI ELETTROIDRAULICI
ELECTROHYDRAULIC GRABS
GRAPPINS ÉLECTRO-HYDRAULIQUES
PULPOS ELECTROHIDRÁULICOS

BENNE BIVALVE ELETTROIDRAULICHE
ELECTROHYDRAULIC CLAMSHELL BUCKETS
BENNES ÉLECTRO-HYDRAULIQUES À DEUX COQUILLES
CUCHARAS BIVALVAS ELECTROHIDRÁULICAS

ELETTROMAGNETI
ELECTROMAGNETS
ÉLECTRO-AIMANTS
ELECTROIMÁNOS

PINZE ELETTROIDRAULICHE
ELECTROHYDRAULIC TONGS
PINCES ÉLECTRO-HYDRAULIQUES
PINZAS ELECTROHIDRÁULICAS

POLIPI ELETTROIDRAULICI A SEZIONE RETTANGOLARE
RECTANGULAR SECTION ELECTROHYDRAULIC GRABS
GRAPPINS ÉLECTRO-HYDRAULIQUES À SECTION RECTANGULAIRE
PULPOS ELECTROHIDRÁULICOS A SECCIÓN RECTANGULAR

DATI RICHIESTI PER UNA CORRETTA SCELTA DELLE ATTREZZATURE:

TIPO DI MACCHINA OPERATRICE

- gru a ponte
- gru a cavalletto
- gru con braccio a traliccio
- altri

CARATTERISTICHE DELLA MACCHINA OPERATRICE

- capacita' di sollevamento
- tensione di alimentazione
- velocita' di sollevamento
- sistema di comando delle apparecchiature

REQUIRED DATA FOR A CORRECT CHOICE OF THE EQUIPMENTS

TYPE OF OPERATING MACHINE

- *bridge crane*
- *gantry crane*
- *lattice jib crane*
- *others*

FEATURES OF THE OPERATING MACHINE

- *lifting capacity*
- *power supply*
- *lifting speed*
- *equipment control system*

DONNÉES NÉCÉSSAIRES POUR UN CORRECT CHOIX DES ÉQUIPEMENTS

TYPE DE MOYEN DE LAVAGE

- pont roulant
- portique
- grue à flèche à treillis
- autres

CARACTÉRISTIQUES DE LA MACHINE DE LEVAGE

- capacité de levage
- tension d'alimentation
- vitesse de levage
- système de commande des équipements

DATOS PEDIDOS PARA UN CORRECTO ESCOGIMIENTO DE LOS EQUIPOS:

TIPO DE MÁQUINA OPERADORA

- *puente-grúa*
- *grúa de caballete*
- *grua con brazo a castillejo*
- *otras*

CARACTERÍSTICAS DE LA MÁQUINA OPERADORA

- *capacidad de elevación*
- *tensión de alimentación*
- *velocidad de elevación*
- *sistema de mando de los equipos*

TIPOLOGIA DEL MATERIALE DA MOVIMENTARE

- rifiuti solidi urbani e assimilati (fino a 0,8 t/m³)
- rottami a bassa densita' (fino a 1,9 t/m³)
- rottami a media densita' (fino a 2,7 t/m³)
- rottami ad alta densita' (fino a 4,4 t/m³)
- legname
- altri materiali alla rinfusa

TYPE OF MATERIAL TO BE HANDLED

- *municipal waste and assimilated (fino a 0,8 t/m³)*
- *low density scrap (up to 1,9 t/m³)*
- *medium density scrap (up to 2,7 t/m³)*
- *high density scrap (up to 4,4 t/m³)*
- *wood*
- *rocks-stones-aggregates*
- *other bulk materials*

TYPE DE MATÉRIAU À MANIPULER

- ordures menagères et assimilés (jusqu'à 0,8 t/m³)
- ferrailles à basse densité (jusqu'à 1,9 t/m³)
- ferrailles à moyenne densité (jusqu'à 2,7 t/m³)
- ferrailles à haute densité (jusqu'à 4,4 t/m³)
- bois
- rochers-pierres-agrégats
- autres matériaux en vrac

TIPO DE MATERIAL PARA MANEJAR

- *rechazos urbanos y asimilados (hasta 0,8 t/m³)*
- *chatarras de baja densidad (hasta 1,9 t/m³)*
- *chatarras de mediana densidad (hasta 2,7 t/m³)*
- *chatarras de alta densidad (hasta 4,4 t/m³)*
- *madera*
- *peñascos- piedras- agregados*
- *otros materiales a granel*

CARATTERISTICHE DEL MATERIALE DA MOVIMENTARE

- peso specifico
- granulometria
- pezzatura
- eventuali condizioni speciali (es. temperatura)

FEATURES OF THE MATERIAL TO BE HANDLED

- *specific weight*
- *granulometry*
- *size*
- *possible special conditions (for instances: temperature)*

CARACTÉRISTIQUES DU MATERIAU À MANIPULER

- poids spécifique
- granulométrie
- dimensions
- conditions particulières (par example: température)

CARACTERÍSTICAS DE MATERIAL PARA EL MANEJO

- *peso especifico*
- *granulometria*
- *tamaño*
- *eventuales condiciones especiales (por ejemplo: temperatura)*

CONDIZIONI AMBIENTALI DI ESERCIZIO

- temperatura min – max
- umidità %
- altitudine sul livello mare

ENVIRONMENT WORKING CONDITIONS

- *minimum and maximum temperature*
- *humidity %*
- *elevation on the sea level*

CONDITIONS ENVIRONNANTES DE L'EXPLOITATION

- température min. et max.
- humidité %
- altitude au niveau de la mer

CONDICIONES AMBIENTALES DE TRABAJO

- *temperatura min – max.*
- *humedad %*
- *altitud sobre el nivel del mar*

INGOMBRI DA RISPETTARE

- dimensioni max. e min. attrezzatura
- limitazioni strutturali dell'ambiente di lavoro

DIMENSIONS TO BE RESPECTED

- *equipment maximum and minimum dimensions*
- *structural limitations of the work place*

ENCOMBREMENTS À RESPECTER

- dimensions min. et max. de l'équipement
- limitations structurales du lieu de travail

DIMENSIÓNES MÁXIMAS QUE TIENEN QUE SER RESPECTADAS

- *dimensión máxima y minima del equipo*
- *limitaciones estructurales del ambiente de trabajo*

CONDIZIONI DI LAVORO

- gravoso (continuo)
- intensivo (16 ore al giorno)
- normale (8 ore al giorno)

WORKING CONDITIONS

- *heavy duty (continuous)*
- *intensive (16 hours/day)*
- *standard (8 hours/day)*

CONDITIONS DE TRAVAIL

- service continu
- intensif (16 heures/jour)
- standard (8 heures/jour)

CONDICIONES DE TRABAJO

- *gravoso (continuo)*
- *intensivo (16 horas/día)*
- *estandar (8 horas/día)*

SCHEMA GENERALE PRODUZIONE POLIPI ELETTRO-IDRAULICI, MODELLI DISPONIBILI E CHIAVE DI RICERCA, IN FUNZIONE DEL PESO SPECIFICO DEL MATERIALE, CAPACITA' POLIPO, PORTATA IMPIANTO DI SOLLEVAMENTO

GENERAL CHART FOR ELECTROHYDRAULIC GRABS PRODUCTION, AVAILABLE MODELS AND RESEARCH KEY, ACCORDING TO THE MATERIAL SPECIFIC WEIGHT, GRAB CAPACITY, LIFTING PLANT CAPACITY

FICHE GÉNÉRALE PRODUCTION DES GRAPPINS ÉLECTRO-HYDRAULIQUES, MODÈLES DISPONIBLES ET CLÉS DE RECHERCHE, SELON LE POIDS SPÉCIFIQUE DU MATÉRIEL, CAPACITÉ DU GRAPPIN, CAPACITÉ DE L'INSTALLATION DE LEVAGE

ESQUEMA GENERAL PRODUCCÍON PULPOS ELECTROHIDRÁULICOS, MODELOS DISPONIBLES Y CLAVE DE INVESTIGACÍON, SEGUN EL PESO ESPECIFICO DE MATERIAL, CAPACIDAD PULPO, CAPACIDAD SISTEMA DE ELEVACIÓN

Peso specifico materiale Material spec. weight Poids spéc. matériel Peso espec. material		Serie Range Série Serie	N° Valve Jaws Coquilles Valvas	Modello e capacità in metri cubi			
				0,12	0,18	0,25	0,28
fino a up to jusqu'à hasta	0,6	I. 7000	4	■	■	■	
			5	■	■	■	
			6				■
	1,7	I. 7100	5			■	
			6				
	1,7	I. 7200	5				
			6				
	1,6	I. 7300	5				
			6				
fino a up to jusqu'à hasta	0,8	K. 6500	6				
			8				
fino a/up to jusqu'à/hasta	1,9	K. 7500	6				
			8				
fino a up to jusqu'à hasta	2,7	K. 8500	6				
			8				
	2,7	K. 8800	8	Polipi speciali a sezione rettangolare Rectangular section special grabs Grappins speciaux à section rectangulaire Pulpos especials a seccion rectangular			
	2,4	K. 8000	8				
fino a up to jusqu'à hasta	4,4	K. 9500	6				
			8				
			10				
Portata minima impianto di sollevamento Ton. Minimum capacity of the lifting plant Ton Capacitè min. de l'installation de levage Ton. Capacidad min. del sistema de elevacion			da a from to de à desdehasta	1		1 1,6	1,6

Serie I.7000, I.7100, I.7200, I.7300. Adatti per piccoli impianti incenerimento rifiuti solidi urbani e per la movimentazione di materiali assimilati, es. rifiuti industriali, scarti di imballaggi, scarti di legname, aventi peso specifico fino a 1,7 T/mc.
Serie K.6500. Adatti per grandi impianti incenerimento rifiuti solidi urbani e per la movimentazione di materiali assimilati, es. rifiuti industriali, scarti di imballaggi, scarti di legname, aventi peso specifico fino a 0,8 T/mc.
Serie K.7500. Adatti per impianti movimentazione rottami leggeri, es. macinato da mulino, alluminio, scarti di tornitura e rifiuti industriali assimilabili, aventi peso specifico fino a 1,9 T/mc.
Serie K.8500 - K.8000 - K.8800 Adatti per impianti movimentazione rottami medi, es. scorie, minerali, pacchi, aventi peso specifico fino a 2,7 T/mc.
Serie K.9500 Adatti per impianti movimentazione rottami pesanti, es. pani di ghisa, masselli di ferro, scorie di fonderia, spuntatura di billette, provenienti da demolizione carpenteria pesante, aventi peso specifico fino a 4,4 T/mc.

7000, I.7100, I.7200, I.7300 range. *Suitable to feed small incinerators for municipal waste, and to handle assimilated materials, for example industrial waste, packing waste, wood waste, having specific weight up to 1,7 T/mc.*
K.6500 range *Suitable to feed big incinerators for municipal waste, and to handle assimilated mterials, for example industrial waste, packing waste, wood waste, having specific weight up to 0,8 T/mc.*
K.7500 range. *Suitable to feed plants for light scrap handling, such as granulated material from shredder, aluminium, turnings waste and assimilable industrial waste, having specific weight up to 1,9 T/mc.*
K.8500 - K.8000 - K.8800 range. *Suitable to feed plants to handle medium scrap, such as slags, ores, bales, having specific weight jusqu'à 2,7 T/mc.*
K.9500 range. *Suitable to feed plants for heavy scrap handling, such as iron pigs, iron balls, foundry slags, billet crops, coming from demolition of heavy carpentry, having specific weight up to 4,4 T/mc.*

Série I.7000, I.7100, I.7200, I.7300. Adaptés aux petites installations d'incinération des ordures menagères et pour la manutention des matériaux assimilés, par example déchets industriels, rebuts d'emballages, rebuts en bois, ayants poids spécifique jusqu'à 1,7 T/mc.
Série K.6500. Adaptés aux grandes installations d'incinération des ordures menagères et pour la manutention des matériaux assimilés, par example déchets industriels, rebuts d'emballages, rebuts en bois, ayants poids spécifique jusqu'à 0,8 T/mc.
Série K.7500. Adaptés aux installations de manutention ferraille legère, par example broyures, aluminium, coupeaux de tournage et rebuts industriels assimilables, ayants poids spécifique jusqu'à 1,9 T/mc.
Série K.8500 - K.8000 - K.8800. Adaptés aux installations de manutention ferrailles moyennes, par example scories, minerais, compressés, ayants poids spécifique jusqu'à 2,7 T/mc.
Série K.9500. Adaptés aux installations de manutention ferrailles lourdes, par example gueuses, masselottes en fer, scories de fonderie, chutes de billettes, provenants de la démolition de charpente lourde, ayants poids spécifique jusqu'à 4,4 T/mc.

Serie I.7000, I.7100, I.7200, I.7300. *Idóneos para pequeñas instalaciónes de quema rechazos urbanos y para el manejo de los materiales asimilados, por ejemplo rechazos industrials, rechazos de embalajes, rechazos de madera, con peso especifico hasta 1,7 T/mc.*
Serie K.6500. *Idóneos para gruesas instalaciónes de quema rechazos urbanos y para el manejo de los materiales asimilados, por ejemplo rechazos industrials, rechazos de embalajes, rechazos de madera, con peso especifico hasta 0,8 T/mc.*
Serie K.7500. *Idóneos para instalaciónes para el manejo de chatarras ligeros, por ejemplo molidos de molino, aluminio, rechazos de torneado y rechazos industrials asimilados, con peso especifico hasta 1,9 T/mc.*
Serie **K.8500 - K.8000 - K.8800** *Idóneos para instalaciónes para el manejo de chatarras medianos, por ejemplo éscorias, minerales, paquetes, con peso especifico hasta 2,7 T/mc.*
Serie K.9500. *Idóneos para instalaciónes para el manejo de chatarras pesados, por ejemplo hierro fundido en lingotes, lingotes de hierro, escorias de fundición, recortes de barras en bruto, provenientes de la demolición de las structuras pesadas, con peso especifico hasta 4,4 T/mc.*

SERIE COSTRUTTIVA E MODELLI - CONSTRUCTIVE RANGE AND MODELS SÉRIES CONSTRUCTIVE ET MODÈELS - SERIE CONSTRUCTIVA Y MODELOS																											Pag. Page Page Página
Model and capacity in cubic metres / Modèle et capacitè en métres cubiques / Modelo y capacidad in metros cubos	0,35	0,4	0,5	0,6	0,63	0,7	0,8	1	1,25	1,6	2	2,5	3,2	4	5	6,3	8	10	12	12,5	14	15	16	17	18	19	20	
	■		■																									14-15
	■		■																									
		■																										
																												14-15
	■		■	■		■																						
		■			■																							14-15
		■			■																							
							■																					14-15
							■	■	■																			
										■	■	■	■	■	■													18-19
										■	■	■	■	■	■	■	■	■	■		■		■		■		■	
									■	■	■	■	■	■	■													22-23
									■	■	■	■	■	■	■	■	■	■	■		■		■		■		■	
						■	■	■	■	■	■	■	■	■	■													26-27
						■	■	■	■	■	■	■	■	■	■	■	■	■		■		■		■		■		
											■	■	■	■	■													30-31
						■		■	■	■	■																	34-35
						■	■	■	■	■	■	■																
						■	■	■	■	■	■	■	■	■	■	■	■	■		■		■						38-39
													■	■	■	■	■	■		■		■						
	1 2	1,6 2,5	1,6 2	2 2,5	2,5 3,2	2 8	3,2 8	4 8	5 12	5 12	6 20	8 20	10 32	10 32	12 32	16 50	20 50	25 63	32 40	63 80	32 50	63 80	40 63	80	40 63	80	50 80	

DIAGRAMMA TEORICO DI CARICO (PER CONDIZIONI IDEALI DI PRESA)
Per stabilire indicativamente il volume max. di presa V2 e il conseguente peso max. trasportabile del polipo, relativamente al materiale movimentato, moltiplicare il suo volume nominale di presa V1 per il coefficiente di compattazione Cc.
NEL DIAGRAMMA:
Ps: Peso specifico materiale movimentato in T/mc
Cc: Coefficiente di compattazione
V1: Volume di presa nominale del polipo
V2: Volume indicativo teorico di presa del polipo in funzione del peso specifico del materiale

THEORICAL LOAD DIAGRAM (FOR THE BEST HANDLING CONDITIONS)
To set approximately the maximum handling volume V2 and the relevant maximum transportable weight of the grab, depending on the handled material, multiply its nominal handling volume V1 by the compaction coefficient Cc.
IN THE DIAGRAM:
Ps: Specific weight of the handled material in T/mc
Cc: Compaction coefficient
V1: Grab nominal handling capacity
V2: Indicative theoretical handling volume of the grab depending on the specific weight of the material

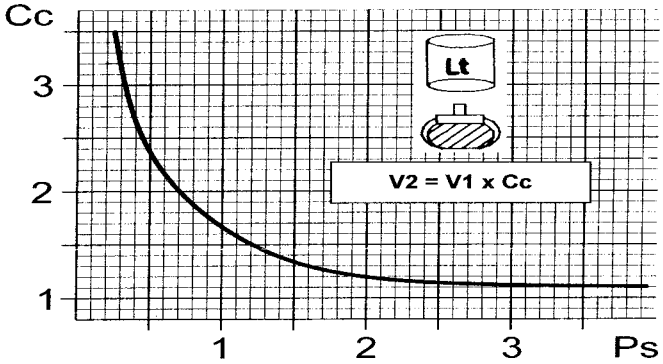

DIAGRAMME THÉORIQUE DE CHARGE (POUR LES MEILLEURES CONDITIONS DE PRISE)
Pour établir indicativement le volume maxi de prise V2 et le conséquent poids maxi transportable du grappin, en rélation au matériel manutentionné, multiplier son volume nominal de prise V1 pour le coéfficient de compactation Cc.
DANS LE DIAGRAMME:
Ps Poids spécifique du matériel manutentionné en T/mc
Cc Coefficient de compactation
V1 Volume de prise nominal du grappin
V2 Volume indicatif théorique de prise du grappin en fonction du poids spécifique du matériel

CURVA DE CARGA TEÓRICA PARA LAS MEJORAS CONDICIÓNES DE PRESA
Para establecer indicativamente el volumen max. de presa V2 y el consiguiente peso max. que el pulpo puede transportar, relativamente al material movimentado, multiplicar su volumen nominal de presa V1 para el coeficiente de compactación Cc.
EN LA CURVA:
Ps Peso específico material movimentado en T/mc
Cc Coeficiente de compactación
V1 Volumen de presa nominal del pulpo
V2 Volumen indicativo teórico de presa del pulpo en función del peso específico del material

CARATTERISTICHE GENERALI E TIPOLOGIE DI FUNZIONAMENTO

Polipi con centrale di azionamento incorporata a comando elettroidraulico, dotati di una serie di valve radiali per la presa del materiale, azionate ognuna da un cilindro oleodinamico a doppio effetto. Il movimento indipendente di ogni valva, lo studio particolareggiato della loro forma e l'elevata potenza trasmessa dai cilindri attuatori, consentono a questi polipi un'azione di presa potente e bene distribuita su qualsiasi tipo di materiale.
La geometria costruttiva garantisce inoltre un ottimale bilanciamento degli sforzi di lavoro. Un collegamento estremamente semplice della linea di alimentazione elettrica, con corrente alternata o continua, e la predisposizione dell'attacco meccanico per qualsiasi tipo di aggancio , rendono questi polipi facilmente adattabili a qualsiasi impianto di sollevamento. Tutti i modelli di polipi elettroidraulici di nostra produzione sono disponibili nelle seguenti esecuzioni:

GENERAL FEATURES AND OPERATION TYPES

Electrohydraulic grabs with built-in power station by electrohydraulic control, equipped with a set of radial jaws for the material handling, each one operated by one double action hydraulic cylinder. The independent movement of each jaw, the particular design of their shape and the high power performed by the operating cylinders, allow these grabs a powerful and well distributed handling action on every type of material.
The manufacturing geometry ensures moreover a very good balancing of the work efforts. A very easy connection of the electrical power supply, by alternate or continuous current, and the arrangement of the mechanical connection for any hanging kinds, make these grabs easily suitable to fit to any lifting plants. All our models of electrohydraulic grabs are available in the following executions:

CARACTÉRISTIQUES GÉNÉRALES ET TYPE DE FONCTIONNEMENT

Grappins électro-hydrauliques avec centrale incorporée à commande électro-hydraulique, équipés d' un jeu de coquilles radiales pour la prise du matériau, activées individuellement par un vérin hydraulique à double action. Le mouvement indépendant de chacune des coquilles, l'étude détaillée de leur forme et la puissance élevée transmise par les vérins, permettent à ces grappins une prise puissante et bien répartie quelque soit le type de matériau.
La géométrie constructive garantit, par ailleurs, un équilibre optimal des efforts de travail. Un raccordement très simple des alimentations électriques en courant alternatif et continu, l'adaptation de l'attelage mécanique quelque soit le type d'accrochage, permettent à ces grappins d'être facilement adaptables à chaque installation de levage. Tous les grappins électro-hydrauliques de notre production sont disponibles dans les versions suivantes:

CARACTERÍSTICAS GENERALES Y TIPO DE FUNCIONAMIENTO

Pulpos con central de accionamiento incorporada con mando electrohídraulico, dotados de una serie de valvas radiales para la recogida del material accionado cada uno por un cilindro hídraulico con doble efecto. El movimiento independiente de cada brazo, el estudio particular de su forma, la elevada potencia transmitida por los cilindros accionadores, hacen de manera que estos pulpos tengan una accíon de recogida potente y bien repartida sobre cualquier tipo de material.
La geometriá de construccíon garantiza además un óptimo equilibrado de los esfuerzos de trabajo. Una coneccíon extramadamente simple de las lineas de alimentacíon eléctrica con corriente alterna o continua y el preajuste de la unían mecánica por cualquier tipo de enganche hacen que estos pulpos sean fácilmente adaptables para cualquier instalacíon de elevacíon. Todos los modelos de pulpos electrohídraulicos de nuestra produccíon son disponibles en las siguientes realizaciones:

ELETTROMATIC

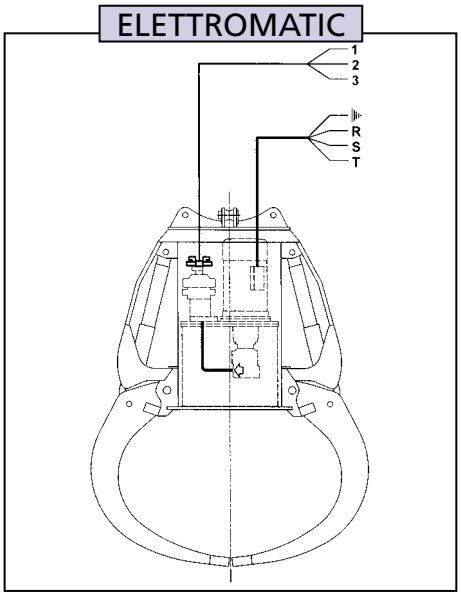

RADIOMATIC

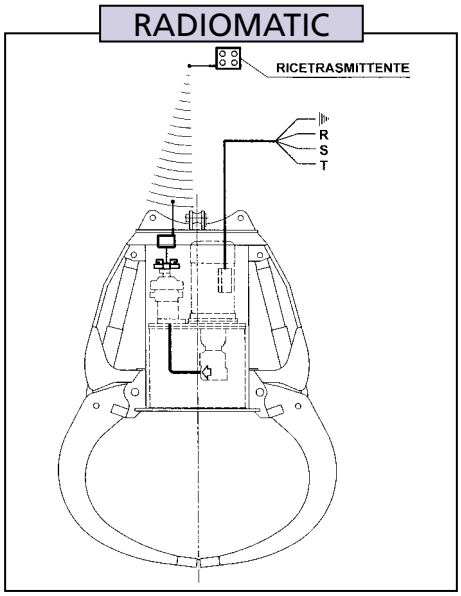

ELETTROREVERS

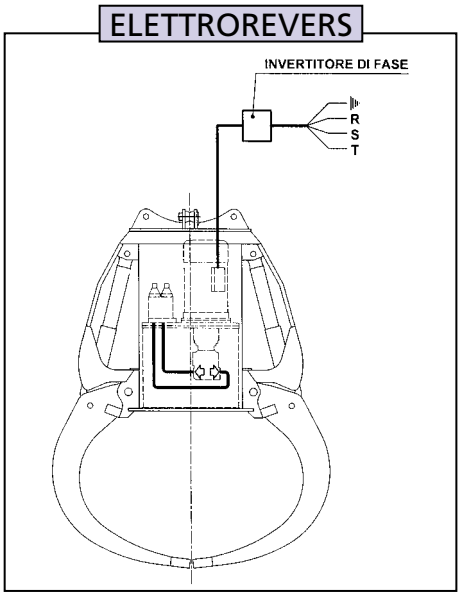

ELETTROMATIC: centrale idraulica di azionamento controllata da un elettrodistributore a comando elettrico via cavo. Questo sistema è disponibile in due versioni:

1. **con pompa a pistoni assiali e cilindrata variabile:** particolarmente idonea per condizioni di lavoro intensivo.
2. **Con pompa a ingranaggi a cilindrata fissa:** adatta per condizioni di lavoro normale.

RADIOMATIC: centrale idraulica di azionamento controllata da un elettrodistributore a comando in radio-frequenza mediante ricetrasmittente.

ELETTROREVERS: centrale idraulica di azionamento controllata mediante l'inversione del senso di rotazione del gruppo motopompa agendo con il comando sulla linea di alimentazione del motore elettrico.
Questo sistema è disponibile in due versioni:

1. **con pompa a pistoni assiali;** particolarmente idonea per condizioni di lavoro intensivo
2. **con pompa ad ingranaggi;** adatta per condizioni di lavoro normale

Uno studio accurato di tutte le particolarità costruttive facilita qualsiasi tipo di intervento di manutenzione o controllo; l'avanzata esperienza nella scelta delle forme geometriche ottimali, l'utilizzo di materiali e componenti di alta qualità, sono la migliore garanzia di un prodotto altamente qualificato.

SU RICHIESTA VENGONO REALIZZATI POLIPI ELETTROIDRAULICI CON DIMENSIONI PARTICOLARI E IN ESECUZIONI SPECIALI. ES. MOVIMENTAZIONE DI MATERIALI AD ELEVATE TEMPERATURE, IMPIEGO SUBACQUEO ANCHE A GRANDE PROFONDITÀ. PREDISPOSIZIONE PER APPARECCHIATURA DI RILEVAMENTO RADIOATTIVITÀ.

ELETTROMATIC: *hydraulic po wer station operated by solenoid directional control valves operated through electric cables. This system is available in two versions:*

1. ***with pump by axial pistons and variable delivery;*** *especially suitable for intensive working conditions.*
2. ***With gear pump having fixed delivery;*** *suitable for normal working conditions*

RADIOMATIC: *hydraulic power station operated by solenoid valves operating by radio-frequency controls by transceiver.*

ELECTROREVERSE: *hydraulic power station operated by the polarity reversal of the motor/ pump system working on the electric motor power supply. This system is available in two versions.*

1. ***with pump by axial pistons;*** *especially suitable for intensive working conditions*
2. ***with gear pump;*** *suitable for normal working conditions*

An accurate study of all the manufacturing features makes any maintenance or check up interventions easier; the long experience in the choice of the best design, the use of high quality materials and components, are the best warranty of an highly qualified product.

ON REQUEST, WE CAN SUPPLY ELECTROHYDRAULIC GRABS WITH SPECIAL SIZE AND SPECIAL EXECUTIONS, FOR EXAMPLE MATERIAL HANDLING AT HIGH TEMPERATURES, UNDERWATER APPLICATIONS. ARRANGEMENT TO FIT EQUIPMENT FOR RADIOACTIVITY DETECTION.

ELETTROMATIC : centrale hydraulique pilotée par un distributeur à commande électrique par câble.
Ce système est disponible en deux versions:

1. **avec pompe à pistons axiaux et débit variable;** particulièrement indiquée dans des conditions de travail intensif.
2. **Avec pompe à engrenages à débit fixe;** indiquée dans des conditions de travail normal.

RADIOMATIC: centrale hydraulique pilotée par un distributeur radiocommandé par émetteur-récepteur.

ELETTROREVERS : centrale hydraulique pilotée par inversion du sens de rotation du groupe motopompe, en agissant sur la commande de la ligne d'alimentation du moteur électrique.
Ce système existe en deux versions:

1. **avec pompe à pistons axiaux ;** particulièrement indiquée dans des conditions de travail intensif.
2. **Avec pompe à engrenages;** indiquée dans des conditions de travail normal

Une étude soignée de toutes les particularités constructives pour faciliter chaque opération d'entretien et de contrôle, l'expérience avancée dans le choix des formes géométriques optimales et l'utilisation de matériaux et composants de haute qualité sont la meilleure garantie d'un produit hautement performant.

SUR DEMANDE ON RÉALISE DES GRAPPINS ÉLECTRO-HYDRAULIQUES DE FORMES PARTICULIÈRES AINSI QUE POUR DES APPLICATIONS PARTICULIÈRES.
PAR EXAMPLE: DÉPLACEMENT DE MATÉRIAUX À HAUTES TEMPÉRATURES; UTILISATION SOUS-MARINE MÊME À GRANDE PROFONDEUR.
PRÉDISPOSITION POUR L'ISTALLATION D'ÉQUIPEMENT DE RELÈVEMENT DE LA RADIO-ACTIVITÉ.

ELETTROMATIC: *central hídraulica de accionamiento controlada por un electrodistribuidor con mando eléctrico viá cable.*
Este sistema está disponible en dos versiones:

1. ***con bomba de émbolos axiales y desplazamiento variable;*** *especialmente indicada para condiciones intensivas de trabajo.*
2. ***Con bomba rotatia de engranes y desplazamiento fijo;*** *idónea para condiciones de trabajo normales.*

RADIOMATIC: *central hídraulica de accionamiento controlada por un electrodistribuidor con mando radiofrecuencia por medio de un transmisor-receptor.*

ELETTROREVERS: *central hídraulica de accionamiento controlada por medio de la inversión del sentido de rotación del grupo motobomba obrando con el mando sobre la linea de alimentación del motor eléctrico.*
Este sistema está disponible en dos versiones:

1. ***con bomba de émbolos axiales;*** *especialmente indicada para condiciones intensivas de trabajo.*
2. ***Con bomba rotativa de engranes;*** *idónea para condiciones de trabajo normales.*

Un estudio especial de todas las particularidades de construcción para facilitar cualquier tipo de intervención de manutención o control, la avanzada experiencia en la elección de las formas geométricas óptimales y la utilización de materiales y componentes de elevada calidad son la mejor garantía de un producto altamente calificado.

BAJO PEDIDO SE REALIZAN PULPOS ELECTROHIDRÁULICOS CON DIMENSIONES ESPECIALES Y EN EJECUCIONES ESPECIALES. POR EJEMPLO DESPLAZAMIENTO DE MATERIALES A ELEVADAS TEMPERATURAS, USO SUBMARINO TAMBIÉN A GRANDES PROFUNDIDADES. PREDISPOSICIÓN PARA L'APLICACIÓN DEL DISPOSITIVO PARA EL LEVANTAMIENTO DE LA RADIACTIVIDAD.

CARATTERISTICHE COSTRUTTIVE MATERIALI

GRUPPI STRUTTURALI

costruiti con acciai ad alto limite di snervamento

PARTI SOGGETTE AD USURA

costruite con acciai speciali antiusura
o in alcuni casi rivestite con riporto di saldatura avente durezza > = 600 HB

INCERNIERAMENTI

PERNI costruiti in acciai speciali opportunamente trattati termicamente e rettificati

BUSSOLE costruite in acciaio, trattate termicamente e rettificate, bronzine

CILINDRI IDRAULICI HI TECH

adatti per lavorare ad elevate pressioni, collaudo (350 bar); sono dotati di guarnizioni speciali di tenuta con appoggi di guide fenoliche, raschiatori speciali ausiliari, steli cromati in materiale ad alta resistenza, dispositivo di frenatura idraulica nella fase di rientro, snodi sferici sugli ancoraggi, protezioni per gli steli. Vengono utilizzati su attrezzature sottoposte a impieghi particolarmente gravosi

** Per attrezzature con caratteristiche particolari non riportate sul catalogo, si prega di consultarci.*

MANUFACTURING FEATURES OF THE MATERIALS

STRUCTURAL GROUPS

manufactured with high rolling limit steels

PARTS SUBJECT TO WEAR

manufactured with special anti-wear steels or in some cases coated with weld filling having > = 600 HB hardness

HINGES

***PINS** manufactured in special steels heat-treated and ground.*

***BUSHINGS** manufactured in steel heat-treated and ground, bearings*

HI-TECH HYDRAULIC CYLINDERS

suitable to work at high working pressures,test (350 bar); they are equipped with special seals with phenolic guides, special auxiliary scrapers, chromium plated rods in high strength material, hydraulic braking device in the recess stage, spherical joints on the anchorages, rod protections. They are used on equipments to perform heavy duty services.

** For equipments with special features not mentioned in the catalogue, pls contact us.*

CARACTÉRISTIQUES CONSTRUCTIVES DES MATÉRIAUX UTILISÉS

ÉLÉMENTS DE STRUCTURE

Construits avec aciers à haute limite de déformation

PIECES D'USURE

construites en acier spécial anti-usure, ou dans certains cas, revêtues avec cordons de soudure ayant une dureté > = 600 HB

ARTICULATIONS

AXES réalisés en acier spécial traité thermiquement et rectifiés

DOUILLES construites en acier traitées thermiquement et rectifiées, coussinet

VÉRINS HYDRAULIQUES HI-TECH

aptes à travailler à très haute pression de service, essaie (350 bars); ils sont équipés de garnitures d'étanchéité spéciales avec guides phénoliques, racleurs auxiliaires spéciaux, protections des tiges chromées en acier à haute résistance, dispositif de freinage hydraulique en phase de rentrée, joints à rotule sur les ancrages, protections des tiges. Ils sont utilisés sur des équipements pour service Intensif.

** Pour les équipements ayant des caractéristiques absentes de notre catalogue, veuillez nous contacter.*

CARACTERISTICAS DE CONSTRUCCÍON DE LOS MATERIALES

GRUPOS ESTRUCTURALES

construidos por aceros de alto límite de estiramiento

PARTES SUBJETAS AL DESGASTE

construidas por aceros especiales a prueba de desgaste o en algunas condiciones revestidas por recubrimiento de soldadura de dureza > = 600 HB

EMBISAGRADURAS

***PASADORES** construidos por aceros especiales oportunatamente tratados térmicamente y rectificados.*

***CASQUILLOS** construidos por acero tratados térmicamente y rectificados, chumaceras*

CILINDROS HYDRAULICOS HI-TECH

idóneos para trabajar a elevadas presiones de trabajo,ensayo (350 bar); están equipados de empaques especiales de sellado con apoyos de guías fenólicas, rascadores especiales auxiliarios, vástagos cromados en material de alta resistencia, dispositivo de frenado hidráulico en la período de regreso, juntas de rodilla sobre los anclajes, protecciónes de los vástagos. Son utilizados sobre equipos sujetados a usos particularmente gravosos.

** Para equipos con particulares características que no están reportadas sobre el catálogo, por favor se ponen en contacto con nosotros.*

LEGENDA SIMBOLISMI

SYMBOLS KEY

LEGENDE SYMBOLES

EXPLICACÍON de los SÍMBOLOS

Modello del polipo
Grab model
Modèle du grappin
Modelo del pulpo

Mc — Lt
Capacità nominale del polipo
Grab nominal capacity
Capacité nominale du grappin
Capacidad nominal del pulpo

Mc — Lt
Capacità di presa del polipo
Grab handling capacity
Capacité de prise du grappin
Capacidad de toma del pulpo

NY
Numero valve
Number of jaws
Nombre de coquilles
Número valvas

Kg
Peso del polipo
Grab weight
Poids du grappin
Peso del pulpo

Potenza centrale elettroidraulica con pompa a cilindrata variabile
Power of the electrohydraulic power station with variable delivery pump
Puissance de la centrale électro-hydraulique avec pompe à débit variable
Potencia de la central hidráulica de accionamiento con bomba de desplazamiento variable

Potenza centrale elettroidraulica con pompa a cilindrata fissa
Power of the electrohydraulic power station with fixed delivery pump
Puissance de la centrale électro-hydraulique avec pompe à débit fixe
Potencia de la central hidráulica de accionamiento con bomba de desplazamiento fijo

mm
Dimensioni generali di ingombro
Overall dimensions
Dimensions générales d'encombrement
Dimensiones máximas extremas

Tempo di apertura a vuoto
Opening time by empty grab
Temps de ouverture à vide
Tiempo de abertura en vacío

Tempo di chiusura a vuoto
Closing time by empty grab
Temps de fermeture à vide
Tiempo de cierre en vacío

Ton
Capacità max. di sollevamento del polipo
Grab maximum lifting capacity
Capacité max. de levage du grappin
Capacidad máxima de levantamiento del pulpo

Ton
Capacità min. dell'impianto di sollevamento
Minimum capacity of the lifting equipment
Capacité min. de l'installation de levage
Capacidad minima del sistema de elevación

Peso specifico max. del materiale movimentato
Max. specific weight of the handled material
Poids spécifique max. du matériel manutentionné
Peso específico del material en manejo

Gabbia di protezione optional per cilindri idraulici
Optional protective cage for hydraulic cylinders
Cage de protection facultative pour vérins hydrauliques
Jaula de protección opciónal para cilindros hídraulicos

Smontaggio polipo per trasporto
Grab dismounting for transport
Démontage grappin pour le transport
Desmontaje del pulpo para el transporte

Trasporto in container
Transport into container
Transport en container
Transporte en container

Trasporto su pallet
Transport on pallet
Transport sur palette
Transporte sobre bancada

A

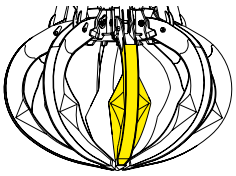

Valva a copertura parziale
Half-covered jaw
Coquille à demi-couverture
Valvas de rivestimiento parcial

B

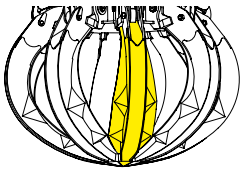

Valva a copertura parziale
Half-covered jaw
Coquille à demi-couverture
Valvas de rivestimiento parcial

C

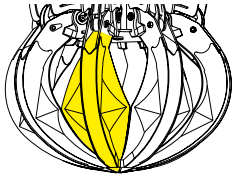

Valva a copertura totale
Completely covered jaw
Coquille à couverture totale
Valvas de rivestimiento total

D

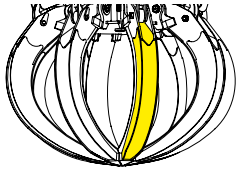

Valva senza copertura
Jaw without cover
Coquille sans couverture
Valvas sin rivestimiento

EUROMEC s.r.l

SERIE I.7000-I.7100 I.7200-I.7300

Adatti per piccoli impianti incenerimento rifiuti solidi urbani e per la movimentazione di materiali assimilati, es. rifiuti industriali, scarti di imballaggi, scarti di legname, aventi peso specifico fino a 0,7 T/mc.

I.7000-I.7100 I.7200-I.7300 RANGE

Suitable to feed small incinerators for municipal waste, and to handle assimilated materials, for example industrial waste, packing waste, wood waste, having specific weight up to 0,7 T/mc.

I. 7200

I. 7200

I. 7200

I. 7200

I. 7200

SÉRIE I.7000-I.7100 I.7200-I.7300

Adaptés pour petites installations d'incinération des ordures ménagères et pour la manutention des matériaux assimilés, par exemple déchets industriels, rebuts d'emballages, rebuts en bois, ayants un poids spécifique jusqu'à 0,7 T/mc.

SERIE I.7000-I.7100 I.7200-I.7300

Idóneos para pequeñas instalaciónes de quema rechazos urbanos y para el manejo de los materiales asimilados, por ejemplo rechazos industrials, rechazos de embalajes, rechazos de madera, con peso especifico hasta 0,7 T/mc.

I. 7100

I. 7100

I. 7100

I. 7100

EUROMEC s.r.l

I.7000 • I.7100
I.7200 • I.7300

POLIPI ELETTROIDRAULICI
Per rifiuti solidi urbani e assimilati

ELECTROHYDRAULIC GRABS
For municipal waste and assimilated waste

GRAPPINS ÉLECTRO-HYDRAULIQUES
Pour ordures ménagères et assimilées

PULPOS ELECTRO-HIDRÁULICOS
Para rechazos urbanos y asimilados

I. 7000

I. 7100

	V1 Lt	V2 Lt	NY	Kg D	Kg B	Kg C	Kw	Sec	Sec	Ton	Ton	T/mc
I.70_4-04/12	100	250	4	530	535	*	4	1,5	2	1,2	1	0,4
I.70_4-04/18	150	370	4	550	555	*	4	1,5	2	1,2	1	0,4
I.70_4-04/25	180	410	4	630	635	*	4	4	6,5	1,2	1	0,5
I.70_4-04/35	280	640	4	740	750	*	4	4	6,5	1,2	1	0,5
I.70_4-04/50	400	920	4	765	775	*	4	4	6,5	1,2	1,6	0,5
I.70_4-05/12	100	230	5	550	555	560	4	1,5	2,5	1,2	1	0,5
I.70_4-05/18	150	340	5	570	575	580	4	1,5	2,5	1,2	1	0,5
I.70_4-05/25	180	370	5	680	690	700	4	5	8	1,2	1,6	0,6
I.70_4-05/35	280	580	5	790	800	810	4	5	8	1,2	1,6	0,6
I.70_4-05/50	400	840	5	820	835	850	4	5	8	1,2	1,6	0,6
I.70_4-06/28	210	440	6	765	775	785	4	6	10	1,2	1,6	0,6
I.70_4-06/40	300	690	6	795	810	825	4	6	10	1,2	1,6	0,5
I.70_7-05/25	180	370	5	880	890	900	7,5	3	4,5	1,2	1,6	0,6
I.70_7-05/35	280	580	5	990	1000	1010	7,5	3	4,5	1,2	1,6	0,6
I.70_7-05/50	400	840	5	1020	1035	1050	7,5	3	4,5	1,2	1,6	0,6
I.70_7-06/28	210	440	6	965	975	985	7,5	3,5	5,5	1,2	1,6	0,6
I.70_7-06/40	300	690	6	995	1010	1025	7,5	3,5	5,5	1,2	1,6	0,5
I.71_4-05/25	180	410	5	740	750	760	4	3.5	6	1,2	1,6	0,5
I.71_4-06/35	280	370	6	780	810	840	4	8	13,5	1,2	1,6	1,7
I.71_4-06/50	380	520	6	910	940	970	4	9	14.5	2	2	1,6
I.71_4-06/60	420	600	6	970	1000	1030	4	9	14.5	2	2	1,5
I.71_4-06/70	500	700	6	1045	1080	1115	4	9	14.5	2	2	1,4
I.71_7-06/35	240	370	6	980	1010	1040	7,5	4,5	7	1,2	2	1,7
I.71_7-06/50	380	520	6	1110	1140	1170	7,5	5	8	2	2	1,6
I.71_7-06/60	420	600	6	1170	1200	1230	7,5	5	8	2	2,5	1,5
I.71_7-06/70	500	700	6	1245	1280	1315	7,5	5	8	2	2,5	1,4
I.72_7-05/40	360	470	5	1265	1295	1325	7,5	3,5	7	2,5	2,5	1,6
I.72_7-05/63	560	780	5	1295	1335	1375	7,5	3,5	7	2,5	2,5	1,4
I.72_7-06/40	360	470	6	1330	1370	1410	7,5	4	8	2,5	2,5	1,7
I.72_7-06/63	560	780	6	1380	1420	1460	7,5	4	8	2,5	3,2	1,5
I.73_7-05/80	700	1000	5	1670	1720	1790	7,5	4,5	8,5	2,5	3,2	1,5
I.73_7-06/80	700	920	6	1770	1830	1890	7,5	5,5	10,5	2,5	3,2	1,6
I.73_7-06/100	870	1220	6	1830	1900	1970	7.5	5.5	10.5	2,5	4	1,4
I.73_7-06/125	1080	1500	6	1890	1970	2050	7.5	5.5	10.5	2,5	5	1,3

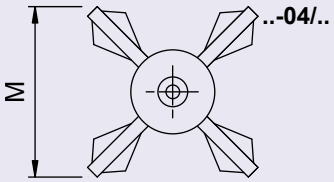

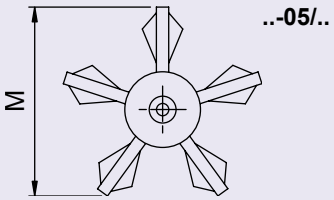

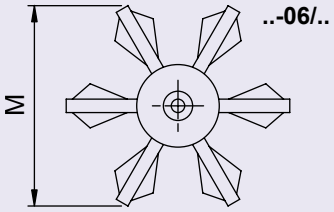

W

- I.7_0_: Serie elettromatic standard con pompa a ingranaggi
- I.7_5_: Serie elettrorevers standard con pompa reversibile a ingranaggi
- I.71_ _; I.72_ _: Con protezione agli steli dei cilindri idraulici
- I.73_ _: Con scudi di protezione impianto oleodinamico
- **TENSIONE DI ALIMENTAZIONE STANDARD:**
  - motore 400V 50Hz
  - elettrovalvola 110V 50Hz

- I.7_0_: *Elettromatic standard range with gear pump*
- I.7_5_: *Elettrorevers standard range with reversible gear pump*
- I.71_ _; I.72_ _: *With protection for hydraulic cylinders rods*
- I.73_ _: *With protective shields for hydraulic plant*
- **STANDARD POWER SUPPLY:**
  - *motor 400V 50hz*
  - *solenoid control valves 110V 50Hz*

- DATI E PESI NON SONO IMPEGNATIVI, LA DITTA SI RISERVA DI APPORTARE MODIFICHE SENZA PREAVVISO
- DATA AND WEIGHTS ARE NOT BINDING, THE COMPANY RESERVES ITSELF THE RIGHT TO MAKE IMPROVING AMENDMENTS WITHOUT NOTICE
- DONNÉES ET POIDS NE SONT PAS ENGAGÉANTS, LA SOCIÉTÉ SE RESERVE LE DROIT DE FAIRE DES CHANGEMENTS SANS PRÉAVIS
- DATOS Y PESOS NO SON VINCULANTES, LA EMPRESA SE RESERVA DE APORTAR MODIFICACIONES SIN ADVERTENCIA PREVIA

I. 7200

I. 7300

	mm									
	øA	øB	C	D	øE	M	H	L	Pallet	Container
I.70_4-04/12	780	1100	1110	1270	1220	990	110	100		
I.70_4-04/18	850	1230	1130	1330	1350	1080	110	100		
I.70_4-04/25	1020	1350	1180	1350	1480	1150	110	100		
I.70_4-04/35	1200	1700	1360	1540	1840	1400	110	100		
I.70_4-04/50	1300	1920	1410	1650	2070	1570	110	100		
I.70_4-05/12	780	1100	1110	1270	1220	1180	110	100		
I.70_4-05/18	850	1230	1130	1330	1350	1290	110	100		
I.70_4-05/25	1020	1350	1180	1350	1480	1380	110	100		
I.70_4-05/35	1200	1700	1360	1540	1840	1710	110	100		
I.70_4-05/50	1300	1920	1410	1650	2020	1920	110	100		
I.70_4-06/28	1110	1470	1250	1370	1610	1470	110	100		
I.70_4-06/40	1130	1700	1300	1500	1820	1650	110	100		
I.70_7-05/25	1020	1350	1280	1450	1480	1380	185	100		
I.70_7-05/35	1200	1700	1460	1640	1840	1710	185	100		
I.70_7-05/50	1300	1920	1510	1750	2020	1920	185	100		
I.70_7-06/28	1110	1470	1350	1470	1610	1470	185	100		
I.70_7-06/40	1130	1700	1400	1600	1820	1650	185	100		
I.71_4-05/25	1020	1390	1440	1540	1540	1430	110	100		
I.71_4-06/35	1110	1480	1510	1580	1640	1500	110	100		
I.71_4-06/50	1180	1670	1510	1680	1840	1660	110	100		
I.71_4-06/60	1250	1810	1530	1740	1960	1760	110	100		
I.71_4-06/70	1260	2020	1650	1910	2220	1980	110	100		
I.71_7-06/35	1110	1480	1610	1680	1640	1500	185	100		
I.71_7-06/50	1180	1670	1610	1780	1840	1660	185	100		
I.71_7-06/60	1250	1810	1630	1840	1960	1760	185	100		
I.71_7-06/70	1260	2020	1750	2010	2220	1980	185	100		
I.72_7-05/40	1230	1820	1800	2000	1990	1840	185	100		
I.72_7-05/63	1360	2000	1830	2090	2160	1990	185	100		
I.72_7-06/40	1230	1820	1800	2000	1990	1800	185	100		
I.72_7-06/63	1360	2000	1830	2090	2160	1950	185	100		
I.73_7-05/80	1500	2230	1910	2320	2400	2210	185	100		
I.73_7-06/80	1500	2230	1910	2320	2400	2140	185	100		
I.73_7-06/100	1650	2340	1980	2410	2520	2250	185	100		
I.73_7-06/125	1750	2440	2000	2480	2660	2360	185	100		

- I.7_0_: Série elettromatic standard avec pompe à engrenages
- I.7_5_: Série elettrorevers standard avec pompe réversible à engrenages
- I.71_ _; I.72_ _: Avec protection aux tiges des vérins hydrauliques
- I.73_ _: Avec protections de l'installation hydraulique
- **VOLTAGE ALIMENTATION STANDARD**
  - moteur 400V 50Hz
  - électro-distributeur 110V 50Hz

- I.7_0_: *Serie elettromatic estandar con bomba de engranes*
- I.7_5_: *Serie elettrorevers estandar con bomba reversible de engranes*
- I.71_ _; I.72_ _: *Con protección vástagos de los cilindros hidráulicos*
- I.73_ _: *Con protecciónes de la instalación hidráulica*
- ***TENSIÓN DE ALIMENTACIÓN ESTÁNDAR:***
  - *motor 400V 50Hz*
  - *électrodistribuidor 110V 50Hz*

I.7000

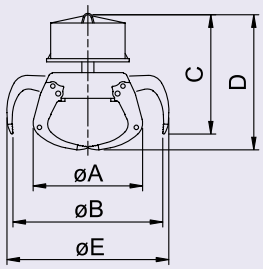

I.7100

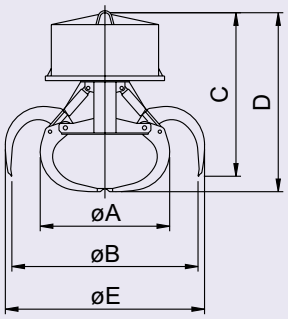

I.7200

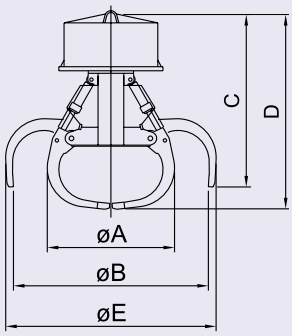

I.7300

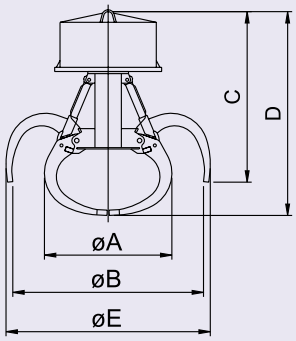

ATTACCO SUPERIORE ***ATTACHE SUPÉRIEURE***

TOP CONNECTION ***ATAQUE SUPERIOR***

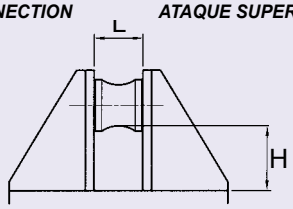

- DATI E PESI NON SONO IMPEGNATIVI, LA DITTA SI RISERVA DI APPORTARE MODIFICHE SENZA PREAVVISO
- DATA AND WEIGHTS ARE NOT BINDING, THE COMPANY RESERVES ITSELF THE RIGHT TO MAKE IMPROVING AMENDMENTS WITHOUT NOTICE
- DONNÉES ET POIDS NE SONT PAS ENGAGÉANTS, LA SOCIÉTÉ SE RESERVE LE DROIT DE FAIRE DES CHANGEMENTS SANS PRÉAVIS
- DATOS Y PESOS NO SON VINCULANTES, LA EMPRESA SE RESERVA DE APORTAR MODIFICACIONES SIN ADVERTENCIA PREVIA

EUROMEC s.r.l

SERIE K. 6500

Adatti per grandi impianti incenerimento rifiuti solidi urbani e per la movimentazione di materiali assimilati, es. rifiuti industriali, scarti di imballaggi, scarti di legname, aventi peso specifico fino a 0,8 T/mc.

K. 6500 RANGE

Suitable to feed big incinerators for municipal waste, and to handle assimilated mterials, for example industrial waste, packing waste, wood waste, having specific weight up to 0,8 T/mc.

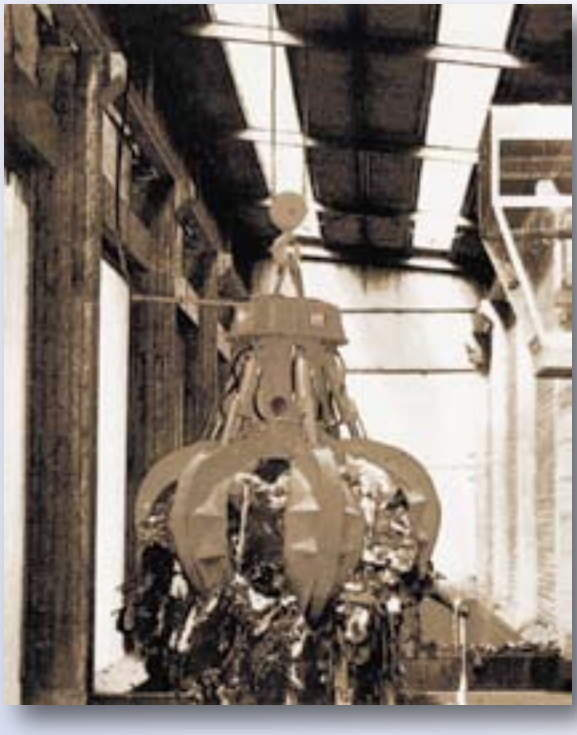

EUROMEC s.r.l

SÉRIE K. 6500

Adaptés pour grandes installations d'incinération des ordures menagères et pour la manutention des matériaux assimilés, par exemple déchets industriels, rebuts d'emballages, rebuts en bois, ayants un poids spécifique jusqu'à 0,8 T/mc.

SERIE K. 6500

Idóneos para gruesas instalaciónes de quema rechazos urbanos y para el manejo de los materiales asimilados, por ejemplo rechazos industrials, rechazos de embalajes, rechazos de madera, con peso especifico hasta 0,8 T/mc.

EUROMEC s.r.l

K.6500

POLIPI ELETTROIDRAULICI
Per rifiuti solidi urbani e assimilati

ELECTROHYDRAULIC GRABS
For municipal waste and assimilated waste

GRAPPINS ÉLECTRO-HYDRAULIQUES
Pour ordures ménagères et assimilées

PULPOS ELECTRO-HIDRÁULICOS
Para rechazos urbanos y asimilados

	V1 Mc	V2 Mc	N°	Kg D	Kg A	Kg C	K. 6530 Kw	K. 6530 Sec	K. 6530 Sec	K. 6580 Kw	K. 6580 Sec	K. 6580 Sec	Ton	Ton	T/mc
K.6500-06/160	1,6	3,2	6	2050	2110	2180	15	4,5	9	18,5	6	11	4	5	0,7
K.6500-08/160	1,6	2,9	8	2410	2480	2590	15	5,5	10,5	18,5	7,5	14,5	5	6	0,8
K.6500-06/200	2	4	6	2140	2220	2280	15	4,5	9	18,5	6	11	5	6	0,7
K.6500-08/200	2	3,7	8	2520	2600	2720	15	5,5	10,5	18,5	7,5	14,5	6	8	0,8
K.6500-06/250	2,5	5,3	6	2260	2330	2400	15	4,5	9	18,5	6	11	6	8	0,6
K.6500-08/250	2,5	4,6	8	2660	2740	2870	15	5,5	10,5	18,5	7,5	14,5	7	8	0,8
K.6500-06/320	3,2	6,4	6	3010	3110	3350	18,5	6	11,5	22	6	11,5	7	10	0,7
K.6500-08/320	3,2	5,9	8	3380	3480	3610	18,5	8	15	22	8	15	8	10	0,8
K.6500-06/400	4	8	6	3140	3240	3490	18,5	6	11,5	22	6	11,5	8	10	0,7
K.6500-08/400	4	7,4	8	3560	3650	3790	18,5	8	15	22	8	15	9	12	0,8
K.6500-06/500	5	10,7	6	3280	3390	3650	18,5	6	11,5	22	6	11,5	9	12	0,6
K.6500-08/500	5	10	8	3710	3810	3960	18,5	8	15	22	8	15	10	12	0,7
K.6500-08/630	6,3	11,6	8	5560	5710	6170	22	7	13	30	9	16	12	16	0,8
K.6500-08/800	8	16	8	5990	6180	6670	22	7	13	30	9	16	14	20	0,7
K.6500-08/1000	10	18,5	8	7230	7430	8130	30	8	13	37	13	20	16	25	0,8
K.6500-08/1200	12	24	8	7350	7560	8300	30	8	13	37	13	20	18	32	0,7
K.6500-08/1400	14	25	8	9020	9240	9590	37	10	16,5	45	12,5	20,5	24	32	0,8
K.6500-08/1600	16	32	8	9560	9850	10250	37	10	16,5	45	12,5	20,5	26	40	0,7
K.6500-08/1800	18	33	8	11340	11680	12150	45	10	15	55	15,5	23,5	30	40	0,8
K.6500-08/2000	20	40	8	12080	12450	12950	45	10	15	55	15,5	23,5	32	50	0,7

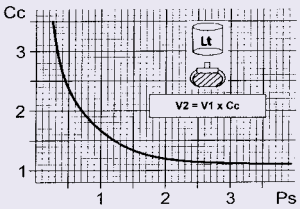

(Cc) Coefficiente di compattazione / Compaction coefficient / Coefficient de compactation / Coeficiente de compactación
(Ps) Peso specifico T/Mc / Specific weight T/Mc / Poids spécifique T/Mc / Peso específico T/mc

- K.6530 - Serie elettromatic special con pompa a pistoni a cilindrata variabile
- K.6580 - Serie elettrorevers special con pompa reversibile a pistoni
- Con protezione telescopica agli steli dei cilindri idraulici
- Con scudi di protezione impianto oleodinamico
- **TENSIONE DI ALIMENTAZIONE STANDARD:**

- motore 400V 50Hz
- elettrovalvola 110V 50Hz

- K.6530 - *Elettromatic special range with variable delivery piston pump*
- K.6580 - *Elettrorevers special range with reversible piston pump*
- *With telescopic protection for hydraulic cylinders rods*
- *With protective shields for hydraulic plant*
- **STANDARD SUPPLY VOLTAGE:**

- motor 400V 50hz
- solenoid control valves 110V 50Hz

- DATI E PESI NON SONO IMPEGNATIVI, LA DITTA SI RISERVA DI APPORTARE MODIFICHE SENZA PREAVVISO
- DATA AND WEIGHTS ARE NOT BINDING, THE COMPANY RESERVES ITSELF THE RIGHT TO MAKE IMPROVING AMENDMENTS WITHOUT NOTICE
- DONNÉES ET POIDS NE SONT PAS ENGAGÉANTS, LA SOCIÉTÉ SE RESERVE LE DROIT DE FAIRE DES CHANGEMENTS SANS PRÉAVIS
- DATOS Y PESOS NO SON VINCULANTES, LA EMPRESA SE RESERVA DE APORTAR MODIFICACIONES SIN ADVERTENCIA PREVIA

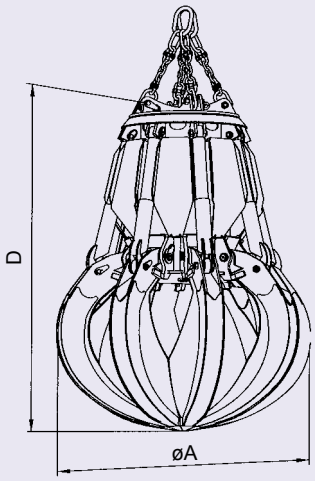

	mm								
	øA	øB	C	D	øE	F	N° - Hxl.	Pallet	Container
K.6500-06/160	1960	2920	2080	2570	3150	660	1 - 200x120		
K.6500-08/160	1960	2920	2080	2570	3150	660	1 - 200x120		
K.6500-06/200	2110	3110	2110	2670	3340	660	1 - 200x120		
K.6500-08/200	2110	3110	2110	2670	3340	660	1 - 200x120		
K.6500-06/250	2240	3300	2150	2770	3520	660	1 - 200x120		
K.6500-08/250	2240	3300	2150	2770	3520	660	1 - 200x120		
K.6500-06/320	2420	3570	2360	3010	3870	770	1 - 250x150		
K.6500-08/320	2420	3570	2360	3010	3870	770	1 - 250x150		
K.6500-06/400	2570	3750	2470	3160	4050	770	1 - 250x150		■
K.6500-08/400	2570	3750	2470	3160	4050	770	1 - 250x150		■
K.6500-06/500	2690	3900	2530	3250	4210	770	1 - 250x150		■
K.6500-08/500	2690	3900	2530	3250	4210	770	1 - 250x150	■	■
K.6500-08/630	3070	4550	2670	3410	4830	850	1 - 250x150	■	■
K.6500-08/800	3270	4820	2690	3550	5110	850	1 - 250x150	■	■
K.6500-08/1000	3560	5190	2890	3880	5510	950	1 - 300x200	■	■
K.6500-08/1200	3760	5440	2930	4010	5760	950	1 - 300x200	■	■
K.6500-08/1400	4090	5600	3030	4210	6040	1050	1 - 300x200	■	■
K.6500-08/1600	4170	5740	3070	4290	6150	1050	1 - 300x200	■	■
K.6500-08/1800	4360	6340	3360	4720	6810	1100	2 - 300x200	■	■
K.6500-08/2000	4490	6430	3390	4780	6920	1100	2 - 300x200	■	■

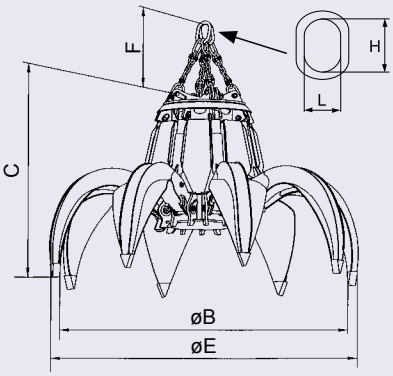

- **Previsto smontaggio per trasporto**
- ***Expected dismounting for transport***
- **Démontage prévu pour le transport**
- ***Desmontaje previsto para el transporte***

- K.6530 - Série elettromatic spéciale avec pompe à pistons à débit variable
- K.6580 - Série elettrorevers spéciale avec pompe réversible à pistons
- Avec protection télescopique aux tiges des vérins hydrauliques
- Avec protections de l'installation hydraulique
- **VOLTAGE ALIMENTATION STANDARD**

- moteur 400V 50Hz
- électro-distributeur 110V 50Hz

- K.6530 - *Serie elettromatic especial con bomba de émbolos de desplazamiento variable*
- K.6580 - *Serie elettrorevers especial con bomba de émbolos réversible*
- *Con protección telescópica para vástagos de los cilindros hidráulicos*
- *Con protecciónes de la instalación hidráulica*
- ***TENSIÓN DE ALIMENTACIÓN ESTÁNDAR***

- motor 400V 50Hz
- électrodistribuidor 110V 50Hz

- DATI E PESI NON SONO IMPEGNATIVI, LA DITTA SI RISERVA DI APPORTARE MODIFICHE SENZA PREAVVISO
- DATA AND WEIGHTS ARE NOT BINDING, THE COMPANY RESERVES ITSELF THE RIGHT TO MAKE IMPROVING AMENDMENTS WITHOUT NOTICE
- DONNÉES ET POIDS NE SONT PAS ENGAGÉANTS, LA SOCIÉTÉ SE RESERVE LE DROIT DE FAIRE DES CHANGEMENTS SANS PRÉAVIS
- DATOS Y PESOS NO SON VINCULANTES, LA EMPRESA SE RESERVA DE APORTAR MODIFICACIONES SIN ADVERTENCIA PREVIA

EUROMEC s.r.l

SERIE K. 7500

Adatti per impianti movimentazione rottami leggeri, es. macinato da mulino, alluminio, scarti di tornitura e rifiuti industriali assimilabili, aventi peso specifico fino a 1,9 T/mc.

K. 7500 RANGE

Suitable to feed plants for light scrap handling, such as granulated material from shredder, aluminium, turnings waste and assimilable industrial waste, having specific weight up to 1,9 T/mc.

SÉRIE K. 7500

Adaptés pour installations de manutention de ferraille legère, par exemple broyures, aluminium, coupeaux de tournage et rebuts industriels assimilables, ayants un poids spécifique jusqu'à 1,9 T/mc.

SERIE K. 7500

Idóneos para instalaciónes para el manejo de chatarras ligeros, por ejemplo molidos de molino, aluminio, rechazos de torneado y rechazos industrials asimilados, con peso especifico hasta 1,9 T/mc.

EUROMEC s.r.l

K.7500

POLIPI ELETTROIDRAULICI
Per rottame leggero, rifiuti industriali, macinato da mulino

ELECTROHYDRAULIC GRABS
For light scrap, industrial waste, shred material

GRAPPINS ÉLECTRO-HYDRAULIQUES
Pour ferrailles legères, rebuts industriels, broyé de broyeur

PULPOS ELECTRO-HIDRÁULICOS
Para chatarras ligeros, rechazos industrials, molidos de molino

	V1 Mc	V2 Mc	N°	Kg D	Kg B	Kg C	K. 7530 Kw	K. 7530 Sec	K. 7530 Sec	K. 7580 Kw	K. 7580 Sec	K. 7580 Sec	Ton	Ton	T/mc
K.7500-06/125	1,25	1,6	6	2170	2240	2320	15	4,5	9,5	18,5	6	11	5	6	1,6
K.7500-08/125	1,25	1,6	8	2450	2520	2620	15	6	12	18,5	7,5	14,5	6	6	1,8
K.7500-06/160	1,6	2,3	6	2310	2380	2480	15	4,5	9,5	18,5	6	11	6	6	1,3
K.7500-08/160	1,6	2,2	8	2580	2660	2780	15	6	12	18,5	7,5	14,5	7	8	1,5
K.7500-06/200	2	2,5	6	3020	3110	3240	18,5	6	11	22	6	11	7	10	1,7
K.7500-08/200	2	2,4	8	3410	3510	3650	18,5	7,5	14,5	22	7,5	14,5	8	10	1,9
K.7500-06/250	2,5	3,5	6	3170	3270	3390	18,5	6	11,5	22	6	11,5	8	10	1,4
K.7500-08/250	2,5	3,3	8	3570	3680	3830	18,5	8	15	22	8	15	9	10	1,6
K.7500-06/320	3,2	4,1	6	4150	4270	4440	22	5	9	30	6,5	12	9	16	1,7
K.7500-08/320	3,2	3,9	8	4680	4820	5020	22	6,5	12	30	8,5	15,5	10	16	1,9
K.7500-06/400	4	5,6	6	4680	4820	5000	22	5	9	30	6,5	12	10	16	1,4
K.7500-08/400	4	5,2	8	5290	5450	5670	22	6,5	12	30	8,5	15,5	11	16	1,6
K.7500-06/500	5	7,5	6	5340	5500	5730	22	5	9	30	6,5	12	12	16	1,2
K.7500-08/500	5	6,8	8	5990	6170	6420	22	6,5	12	30	8,5	15,5	14	20	1,4
K.7500-08/630	6,3	7,8	8	7000	7210	7500	30	7,5	12	37	12	19	17	25	1,8
K.7500-08/800	8	10,8	8	7570	7790	8100	30	7,5	12	37	12	19	20	32	1,5
K.7500-08/1000	10	12,8	8	9530	9820	10270	37	10,5	17	45	13	21	24	40	1,7
K.7500-08/1200	12	16,2	8	10350	10660	11090	37	10,5	17	45	13	21	28	40	1,5
K.7500-08/1400	14	20,3	8	11090	11420	11870	37	10,5	17	45	13	21	32	50	1,3
K.7500-08/1600	16	20,8	8	13100	13420	13970	45	10	15	55	15,5	23,5	36	63	1,6
K.7500-08/1800	18	26,1	8	14070	14440	15020	45	10	15	55	15,5	23,5	38	63	1,3
K.7500-08/2000	20	24,8	8	16980	17400	18100	55	13,5	23	2x45	12	20	50	80	1,8

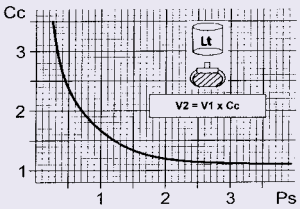

(Cc) Coefficiente di compattazione / Compaction coefficient / Coefficient de compactation / Coeficiente de compactación
(Ps) Peso specifico T/Mc / Specific weight T/Mc / Poids spécifique T/Mc / Peso específico T/mc

- DATI E PESI NON SONO IMPEGNATIVI, LA DITTA SI RISERVA DI APPORTARE MODIFICHE SENZA PREAVVISO
- DATA AND WEIGHTS ARE NOT BINDING, THE COMPANY RESERVES ITSELF THE RIGHT TO MAKE IMPROVING AMENDMENTS WITHOUT NOTICE
- DONNÉES ET POIDS NE SONT PAS ENGAGÉANTS, LA SOCIÉTÉ SE RESERVE LE DROIT DE FAIRE DES CHANGEMENTS SANS PRÉAVIS
- DATOS Y PESOS NO SON VINCULANTES, LA EMPRESA SE RESERVA DE APORTAR MODIFICACIONES SIN ADVERTENCIA PREVIA

- K.7530 - Serie elettromatic special con pompa a pistoni a cilindrata variabile
- K.7580 - Serie elettrorevers special con pompa reversibile a pistoni
- Con protezione telescopica agli steli dei cilindri idraulici
- Con scudi di protezione impianto oleodinamico
- **TENSIONE DI ALIMENTAZIONE STANDARD:**
  - motore 400V 50Hz
  - elettrovalvola 110V 50Hz

- K.7530 - *Elettromatic special range with variable delivery piston pump*
- K.7580 - *Elettrorevers special range with reversible piston pump*
- *With telescopic protection for hydraulic cylinders rods*
- *With protective shields for hydraulic plant*
- **STANDARD SUPPLY VOLTAGE:**
  - *motor 400V 50hz*
  - *solenoid control valves 110V 50Hz*

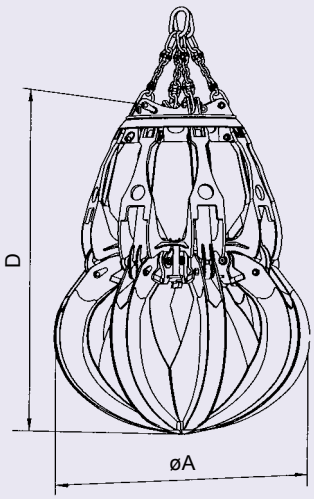

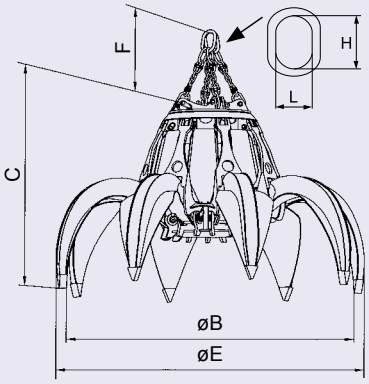

	mm							Kg		
	øA	øB	C	D	øE	F	N° - Hxl.		Pallet	Container
K.7500-06/125	1820	2740	1950	2410	2920	660	1 - 200x120	230		
K.7500-08/125	1820	2740	1950	2410	2920	660	1 - 200x120	300		
K.7500-06/160	2020	2920	2020	2540	3120	660	1 - 200x120	230		
K.7500-08/160	2020	2920	2020	2540	3120	660	1 - 200x120	300		
K.7500-06/200	2170	2970	2120	2620	3240	770	1 - 250x150	370		
K.7500-08/200	2170	2970	2120	2620	3240	770	1 - 250x150	490		
K.7500-06/250	2310	3170	2140	2710	3430	770	1 - 250x150	370		
K.7500-08/250	2310	3170	2140	2710	3430	770	1 - 250x150	490		
K.7500-06/320	2480	3690	2380	3050	3930	850	1 - 250x150	460		■
K.7500-08/320	2480	3690	2380	3050	3930	850	1 - 250x150	610		■
K.7500-06/400	2660	3900	2410	3160	4130	850	1 - 250x150	460		■
K.7500-08/400	2660	3900	2410	3160	4130	850	1 - 250x150	610		■
K.7500-06/500	2860	4150	2530	3310	4390	850	1 - 250x150	460	■	■
K.7500-08/500	2860	4150	2530	3310	4390	850	1 - 250x150	610	■	■
K.7500-08/630	3070	4390	2660	3540	4670	950	1 - 300x200	760	■	■
K.7500-08/800	3270	4690	2720	3710	4980	950	1 - 300x200	760	■	■
K.7500-08/1000	3570	5160	2950	3940	5510	1050	1 - 300x200	1100	■	■
K.7500-08/1200	3790	5380	2980	4270	5770	1050	1 - 300x200	1100	■	■
K.7500-08/1400	4020	5600	3030	4220	6040	1050	1 - 300x200	1100	■	■
K.7500-08/1600	4160	6230	3200	4590	6620	1100	2 - 300x200	1300	■	■
K.7500-08/1800	4290	6350	3380	4740	6830	1100	2 - 300x200	1300	■	■
K.7500-08/2000	4550	6800	3520	4980	7200	1200	2 - 350x200	1500	■	■

- **Gabbia di protezione optional per cilindri idraulici**
- ***Optional protective cage for hydraulic cylinders***
- **Cage de protection facultative pour vérins hydrauliques**
- ***Jaula de protección opciónal para cilindros hidráulicos***

■ **Previsto smontaggio per trasporto**
■ ***Expected dismounting for transport***
■ **Démontage prévu pour le transport**
■ ***Desmontaje previsto para el transporte***

- K.7530 - Série elettromatic spéciale avec pompe à pistons à débit variable
- K.7580 - Série elettrorevers spéciale avec pompe réversible à pistons
- Avec protection télescopique aux tiges des vérins hydrauliques
- Avec protections de l'installation hydraulique
- **VOLTAGE ALIMENTATION STANDARD**
  - moteur 400V 50Hz
  - électro-distributeur 110V 50Hz

- K.7530 - *Serie elettromatic especial con bomba de émbolos de desplazamiento variable*
- K.7580 - *Serie elettrorevers especial con bomba de émbolos réversible*
- *Con protección telescópica para vástagos de los cilindros hidráulicos*
- *Con protecciónes de la instalación hidráulica*
- ***TENSIÓN DE ALIMENTACIÓN ESTANDAR:***
  - *motor 400V 50Hz*
  - *electrodistribuidor 110V 50Hz*

- DATI E PESI NON SONO IMPEGNATIVI, LA DITTA SI RISERVA DI APPORTARE MODIFICHE SENZA PREAVVISO
- DATA AND WEIGHTS ARE NOT BINDING, THE COMPANY RESERVES ITSELF THE RIGHT TO MAKE IMPROVING AMENDMENTS WITHOUT NOTICE
- DONNÉES ET POIDS NE SONT PAS ENGAGÉANTS, LA SOCIÉTÉ SE RESERVE LE DROIT DE FAIRE DES CHANGEMENTS SANS PREAVIS
- DATOS Y PESOS NO SON VINCULANTES, LA EMPRESA SE RESERVA DE APORTAR MODIFICACIONES SIN ADVERTENCIA PREVIA

EUROMEC s.r.l

SERIE K. 8500

Adatti per impianti movimentazione rottami medi, es. scorie, minerali, pacchi, aventi peso specifico fino a 2,7 T/mc.

K. 8500 RANGE

Suitable to feed plants to handle medium scrap, such as slags, ores, bales, having specific weight jusqu'à 2,7 T/mc.

EUROMEC s.r.l

SÉRIE K. 8500

Adaptés aux installations de manutention ferrailles moyennes, par exemple scories, minerais, compressés, ayant un poids spécifique jusqu'à 2,7 T/mc.

SERIE K. 8500

Idóneos para instalaciónes para el manejo de chatarras medianos, por ejemplo éscorias, minerales, paquetes, con peso especifico hasta 2,7 T/mc.

EUROMEC s.r.l

K.8500

POLIPI ELETTROIDRAULICI
Per rottame medio, scorie, minerali, pacchi

ELECTROHYDRAULIC GRABS
For medium scrap, slags, ores, bales

GRAPPINS ÉLECTRO-HYDRAULIQUES
Pour ferrailles moyennes, scories, minerais, paquets

PULPOS ELECTRO-HIDRÁULICOS
Para chatarras medianos, éscorias, minerales, paquetes

	V1 Mc	V2 Mc	N°	Kg D	Kg B	Kg C	K. 8530 Kw	K. 8530 Sec	K. 8530 Sec	K. 8580 Kw	K. 8580 Sec	K. 8580 Sec	Ton	Ton	T/mc
K.8500-06/70	0,7	0,8	6	2100	2170	2230	15	3	6	18,5	4,5	9	3	5	2,4
K.8500-08/70	0,7	0,8	8	2380	2450	2500	15	4	8	18,5	6	12	4	5	2,7
K.8500-06/80	0,8	1	6	2100	2230	2300	15	3,5	6,5	18,5	5	10	4	5	2,2
K.8500-08/80	0,8	1	8	2430	2500	2550	15	4,5	9	18,5	6,5	13	5	6	2,5
K.8500-06/100	1	1,2	6	2230	2300	2410	15	3,5	6,5	18,5	5	10	5	6	2
K.8500-08/100	1	1,2	8	2550	2630	2720	15	4,5	9	18,5	6,5	13	6	6	2,3
K.8500-06/125	1,25	1,5	6	2780	2860	2960	18,5	6	11,5	22	6	11,5	6	8	2,5
K.8500-08/125	1,25	1,4	8	3160	3250	3350	18,5	8	15	22	8	15	7	8	2,7
K.8500-06/160	1,6	1,9	6	2930	3010	3120	18,5	6	11,5	22	6	11,5	7	8	2,2
K.8500-08/160	1,6	1,8	8	3340	3440	3520	18,5	8	15	22	8	15	8	10	2,4
K.8500-06/200	2	2,3	6	3820	3930	4050	22	5	9	30	6,5	12	8	12	2,5
K.8500-08/200	2	2,2	8	4335	4480	4610	22	6,5	12	30	8,5	15,5	9	12	2,7
K.8500-06/250	2,5	3	6	4010	4130	4270	22	5	9	30	6,5	12	9	12	2,2
K.8500-08/250	2,5	2,9	8	4570	4700	4840	22	6,5	12	30	8,5	15,5	10	16	2,4
K.8500-06/320	3,2	3,7	6	5420	5580	5810	30	6	9	37	9	14	11	20	2,5
K.8500-08/320	3,2	3,6	8	6150	6330	6560	30	7,5	12	37	12	19	13	20	2,7
K.8500-06/400	4	4,7	6	5600	5770	6040	30	6	9	37	9	14	13	20	2,2
K.8500-08/400	4	4,6	8	6330	6520	6760	30	7,5	12	37	12	19	15	20	2,5
K.8500-06/500	5	6	6	5780	5950	6220	30	6	9	37	9	14	15	20	2
K.8500-08/500	5	5,9	8	6530	6720	6960	30	7,5	12	37	12	19	17	25	2,3
K.8500-08/630	6,3	7,2	8	8920	9190	9550	37	10,5	17	45	13	21	20	32	2,5
K.8500-08/800	8	9,4	8	9610	9900	10290	37	10,5	17	45	13	21	24	40	2,2
K.8500-08/1000	10	11,3	8	12880	13270	13770	45	10	15	55	15,5	23,5	32	50	2,7
K.8500-08/1250	12,5	14,4	8	13572	13980	14540	45	10	15	55	15,5	23,5	38	63	2,5
K.8500-08/1500	15	17,7	8	15340	15800	16430	45	10	15	55	15,5	23,5	42	63	2,2
K.8500-08/1700	17	19,2	8	17440	17930	18650	55	13,5	23	2x45	12	20	52	80	2,7
K.8500-08/1900	19	21,8	8	19520	20000	20800	55	14	24	2x45	12,5	21	56	80	2,5

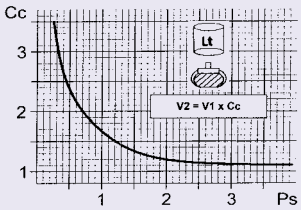

(Cc) Coefficiente di compattazione / Compaction coefficient / Coefficient de compactation / Coeficiente de compactación
(Ps) Peso specifico T/Mc / Specific weight T/Mc / Poids spécifique T/Mc / Peso específico T/mc

- DATI E PESI NON SONO IMPEGNATIVI, LA DITTA SI RISERVA DI APPORTARE MODIFICHE SENZA PREAVVISO
- DATA AND WEIGHTS ARE NOT BINDING, THE COMPANY RESERVES ITSELF THE RIGHT TO MAKE IMPROVING AMENDMENTS WITHOUT NOTICE
- DONNÉES ET POIDS NE SONT PAS ENGAGÉANTS, LA SOCIÉTÉ SE RESERVE LE DROIT DE FAIRE DES CHANGEMENTS SANS PRÉAVIS
- DATOS Y PESOS NO SON VINCULANTES, LA EMPRESA SE RESERVA DE APORTAR MODIFICACIONES SIN ADVERTENCIA PREVIA

- K.8530 - Serie elettromatic special con pompa a pistoni a cilindrata variabile
- K.8580 - Serie elettrorevers special con pompa reversibile a pistoni
- Con protezione telescopica agli steli dei cilindri idraulici
- Con scudi di protezione impianto oleodinamico
- **TENSIONE DI ALIMENTAZIONE STANDARD:**
  - motore 400V 50Hz
  - elettrovalvola 110V 50Hz

- K.8530 - *Elettromatic special range with variable delivery piston pump*
- K.8580 - *Elettrorevers special range with reversible piston pump*
- *With telescopic protection for hydraulic cylinders rods*
- *With protective shields for hydraulic plant*
- **STANDARD SUPPLY VOLTAGE:**
  - *motor 400V 50hz*
  - *solenoid control valves 110V 50Hz*

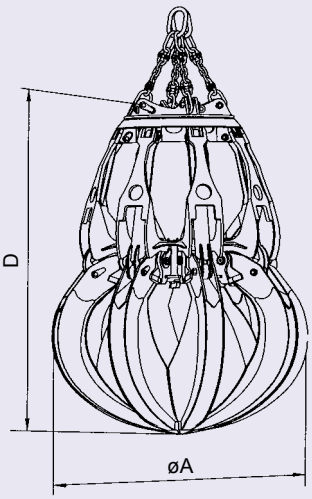

	mm							Kg	Pallet	Container
	øA	øB	C	D	øE	F	N° - Hxl.			
K.8500-06/70	1650	2180	1920	2160	2360	660	1 - 200x120	230		
K.8500-08/70	1650	2180	1920	2160	2360	660	1 - 200x120	300		
K.8500-06/80	1620	2460	1920	2280	2630	660	1 - 200x120	230		
K.8500-08/80	1620	2460	1920	2280	2630	660	1 - 200x120	300		
K.8500-06/100	1720	2610	1940	2340	2780	660	1 - 200x120	230		
K.8500-08/100	1720	2610	1940	2340	2780	660	1 - 200x120	300		
K.8500-06/125	1910	2720	2080	2470	2940	770	1 - 250x150	370		
K.8500-08/125	1910	2720	2080	2470	2940	770	1 - 250x150	490		
K.8500-06/160	2050	2880	2110	2570	3110	770	1 - 250x150	370		
K.8500-08/160	2050	2880	2110	2570	3110	770	1 - 250x150	490		
K.8500-06/200	2170	3280	2320	2840	3510	850	1 - 250x150	460		
K.8500-08/200	2170	3280	2320	2840	3510	850	1 - 250x150	610		
K.8500-06/250	2310	3460	2350	2900	3700	850	1 - 250x150	460		
K.8500-08/250	2310	3460	2350	2900	3700	850	1 - 250x150	610		
K.8500-06/320	2530	3770	2560	3230	4080	950	1 - 300x200	570		■
K.8500-08/320	2530	3770	2560	3230	4080	950	1 - 300x200	760		■
K.8500-06/400	2630	4000	2570	3340	4260	950	1 - 300x200	570		■
K.8500-08/400	2630	4000	2570	3340	4260	950	1 - 300x200	760		■
K.8500-06/500	2880	4140	2590	3400	4450	950	1 - 300x200	570	■	■
K.8500-08/500	2880	4140	2590	3400	4450	950	1 - 300x200	760	■	■
K.8500-08/630	3120	4680	2770	3660	4980	1050	1 - 300x200	1100	■	■
K.8500-08/800	3340	4940	2790	3800	5240	1050	1 - 300x200	1100	■	■
K.8500-08/1000	3620	5510	3180	4100	5890	1100	2 - 300x200	1300	■	■
K.8500-08/1250	3860	5860	3200	4270	6180	1100	2 - 300x200	1300	■	■
K.8500-08/1500	4040	6200	3220	4450	6500	1100	2 - 300x200	1300	■	■
K.8500-08/1700	4340	6450	3460	4820	6870	1200	2 - 350x200	1500	■	■
K.8500-08/1900	4510	6690	3490	4940	7130	1200	2 - 350x200	1500	■	■

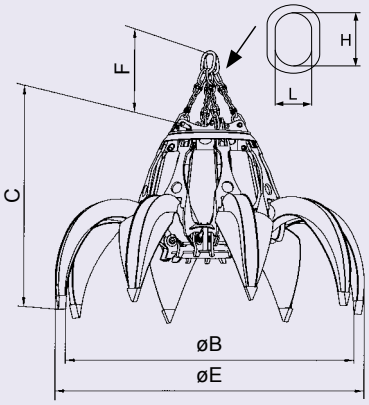

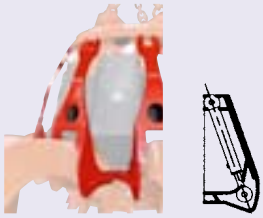

- **Gabbia di protezione optional per cilindri idraulici**
- ***Optional protective cage for hydraulic cylinders***
- **Cage de protection facultative pour vérins hydrauliques**
- ***Jaula de protección opciónal para cilindros hidráulicos***

■ **Previsto smontaggio per trasporto**
■ ***Expected dismounting for transport***
■ **Démontage prévu pour le transport**
■ ***Desmontaje previsto para el transporte***

- K.8530 - Série elettromatic spéciale avec pompe à pistons à débit variable
- K.8580 - Série elettrorevers spéciale avec pompe réversible à pistons
- Avec protection télescopique aux tiges des vérins hydrauliques
- Avec protections de l'installation hydraulique
- **VOLTAGE ALIMENTATION STANDARD:**
  - moteur 400V 50Hz
  - électro-distributeur 110V 50Hz

- K.8530 - *Serie elettromatic especial con bomba de émbolos de desplazamiento variable*
- K.8580 - *Serie elettrorevers especial con bomba de émbolos réversible*
- *Con protección telescópica para vástagos de los cilindros hidráulicos*
- *Con protecciónes de la instalación hidráulica*
- ***TENSIÓN DE ALIMENTACIÓN ESTÁNDAR:***
- *motor 400V 50Hz*
- *electrodistribuidor 110V 50Hz*

- DATI E PESI NON SONO IMPEGNATIVI, LA DITTA SI RISERVA DI APPORTARE MODIFICHE SENZA PREAVVISO
- DATA AND WEIGHTS ARE NOT BINDING, THE COMPANY RESERVES ITSELF THE RIGHT TO MAKE IMPROVING AMENDMENTS WITHOUT NOTICE
- DONNÉES ET POIDS NE SONT PAS ENGAGÉANTS, LA SOCIÉTÉ SE RESERVE LE DROIT DE FAIRE DES CHANGEMENTS SANS PRÉAVIS
- DATOS Y PESOS NO SON VINCULANTES, LA EMPRESA SE RESERVA DE APORTAR MODIFICACIONES SIN ADVERTENCIA PREVIA

EUROMEC s.r.l

SERIE K. 8800

Adatti per impianti movimentazione rottami medi, es. scorie, minerali, pacchi, aventi peso specifico fino a 2,7 T/mc.

K. 8800 RANGE

Suitable to feed plants to handle medium scrap, such as slags, ores, bales, having specific weight jusqu'à 2,7 T/mc.

EUROMEC s.r.l

SÉRIE K. 8800

Adaptés pour installations de manutention de ferrailles moyenne, par exemple scories, minerais, paquets, ayants un poids spécifique jusqu'à 2,7 T/mc.

SERIE K. 8800

Idóneos para instalaciónes para el manejo de chatarras medianos, por ejemplo éscorias, minerales, paquetes, con peso especifico hasta 2,7 T/mc.

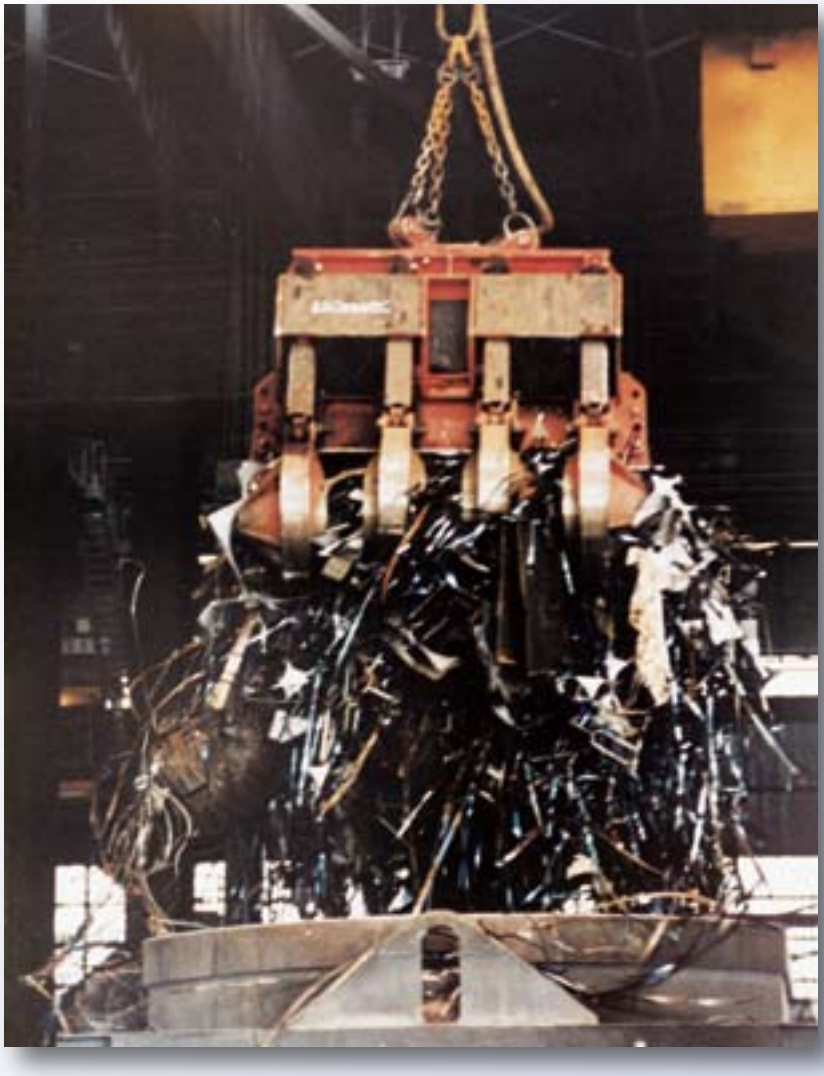

EUROMEC s.r.l

K.8800

POLIPI ELETTROIDRAULICI
A SEZIONE RETTANGOLARE
Per materiali con peso specifico fino a 2,7 T/Mc

ELECTROHYDRAULIC GRABS
RECTANGULAR SECTION
For materials with specific weight up to 2,7 T/Mc

GRAPPINS ÉLECTRO-HYDRAULIQUES
À SECTION RECTANGULAIRE
Pour matériaux avec poids spécifique jusqu'à 2,7 T/Mc

PULPOS ELECTRO-HIDRÁULICOS
Á SECCIÓN RECTANGULAR
Para materiales con peso éspecifico hasta 2,7 T/Mc

	V1 Mc	V2 Mc	N°	Kg	K. 8830 Kw	K. 8830 Sec	K. 8830 Sec	K. 8880 Kw	K. 8880 Sec	K. 8880 Sec	Ton	Ton	T/mc
K.8800-08/200	2	2,3	8	6100	22	7,5	13	30	9,5	16,5	9	16	2,7
K.8800-08/250	2,5	2,9	8	6500	22	7,5	13	30	9,5	16,5	10	16	2,6
K.8800-08/320	3,2	3,7	8	6700	22	7,5	13	30	9,5	16,5	13	16	2,3
K.8800-08/400	4	4,6	8	9300	30	9,5	14,5	45	12	20,5	15	25	2,6
K.8800-08/500	5	5,8	8	10200	30	9,5	14,5	45	12	20,5	17	25	2,3

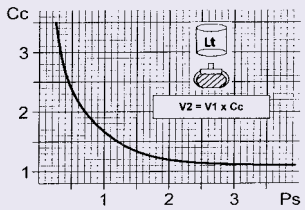

(Cc) Coefficiente di compattazione / Compaction coefficient / Coefficient de compactation / Coeficiente de compactación
(Ps) Peso specifico T/Mc / Specific weight T/Mc / Poids spécifique T/Mc / Peso específico T/mc

- DATI E PESI NON SONO IMPEGNATIVI, LA DITTA SI RISERVA DI APPORTARE MODIFICHE SENZA PREAVVISO
- DATA AND WEIGHTS ARE NOT BINDING, THE COMPANY RESERVES ITSELF THE RIGHT TO MAKE IMPROVING AMENDMENTS WITHOUT NOTICE
- DONNÉES ET POIDS NE SONT PAS ENGAGÉANTS, LA SOCIÉTÉ SE RESERVE LE DROIT DE FAIRE DES CHANGEMENTS SANS PRÉAVIS
- DATOS Y PESOS NO SON VINCULANTES, LA EMPRESA SE RESERVA DE APORTAR MODIFICACIONES SIN ADVERTENCIA PREVIA

- K.8830 - Serie elettromatic special con pompa a pistoni a cilindrata variabile
- K.8880 - Serie elettrorevers special con pompa reversibile a pistoni
- Con protezione telescopica agli steli dei cilindri idraulici
- Con scudi di protezione impianto oleodinamico
- Paratie laterali fisse con regolazione manuale
- **TENSIONE DI ALIMENTAZIONE STANDARD:**
  - motore 400V 50Hz
  - elettrovalvola 110V 50Hz

- K.8830 - *Elettromatic special range with variable delivery piston pump*
- K.8880 - *Elettrorevers special range with reversible piston pump*
- *With telescopic protection for hydraulic cylinders rods*
- *With protective shields for hydraulic plant*
- *Fixed lateral bulkheads with manual adjustment*
- **STANDARD SUPPLY VOLTAGE:**
  - *motor 400V 50hz*
  - *solenoid control valves 110V 50Hz*

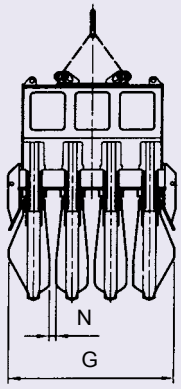

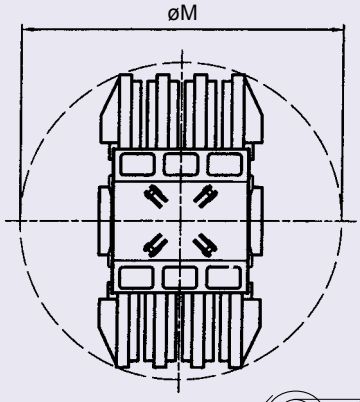

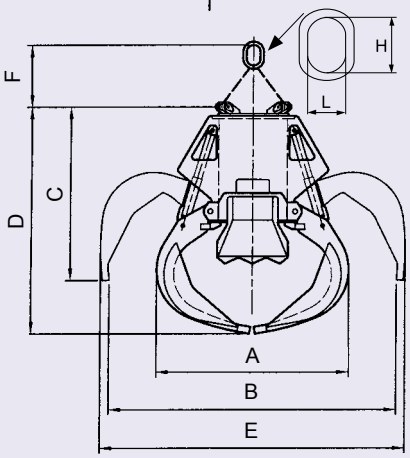

	mm											
	A	B	C	D	E	F	G	øM	N	N°-HXL	Pallet	Container
K.8800-08/200	1850	2810	2160	2510	3060	1000	1960	3640	150	1 - 250x150		
K.8800-08/250	1980	3040	2190	2620	3270	1000	1960	3820	150	1 - 250x150		
K.8800-08/320	2190	3300	2240	2760	3550	1000	1960	4060	150	1 - 250x150		
K.8800-08/400	2320	3530	2490	3040	3300	1000	2300	4530	100	1 - 300x200		
K.8800-08/500	2600	3750	2520	3150	4140	1000	2300	4740	100	1 - 300x200		

- K.8830 - Série elettromatic spéciale avec pompe à pistons à débit variable
- K.8880 - Série elettrorevers spéciale avec pompe réversible à pistons
- Avec protection télescopique aux tiges des vérins hydrauliques
- Avec protections de l'installation hydraulique
- Cloisons latérales fixes avec réglage manuel
- **TENSIONE DI ALIMENTAZIONE STANDARD:**
  - moteur 400V 50Hz
  - électro-distributeur 110V 50Hz

- K.8830 - *Serie elettromatic especial con bomba de émbolos de desplazamiento variable*
- K.8880 - *Serie elettrorevers especial con bomba de émbolos réversible*
- *Con protección telescópica para vástagos de los cilindros hidráulicos*
- *Con protecciónes de la instalación hidráulica*
- *Mamparos laterales fijas con regulación manual*
- ***TENSIÓN DE ALIMENTACIÓN ESTÁNDAR:***
  - *motor 400V 50Hz*
  - *électrodistribuidor 110V 50Hz*

- DATI E PESI NON SONO IMPEGNATIVI, LA DITTA SI RISERVA DI APPORTARE MODIFICHE SENZA PREAVVISO
- DATA AND WEIGHTS ARE NOT BINDING, THE COMPANY RESERVES ITSELF THE RIGHT TO MAKE IMPROVING AMENDMENTS WITHOUT NOTICE
- DONNÉES ET POIDS NE SONT PAS ENGAGÉANTS, LA SOCIÉTÉ SE RESERVE LE DROIT DE FAIRE DES CHANGEMENTS SANS PRÉAVIS
- DATOS Y PESOS NO SON VINCULANTES, LA EMPRESA SE RESERVA DE APORTAR MODIFICACIONES SIN ADVERTENCIA PREVIA

EUROMEC s.r.l

SERIE K. 8000

Adatti per impianti movimentazione rottami medi, es. scorie, minerali, pacchi, aventi peso specifico fino a 2,4 T/mc.

K. 8000 RANGE

Suitable to feed plants to handle medium scrap, such as slags, ores, bales, having specific weight jusqu'à 2,4 T/mc.

SÉRIE K. 8000

Adaptés pour installations de manutention de ferrailles moyenne, par exemple scories, minerais, paquets, ayants un poids spécifique jusqu'à 2,7 T/mc.

SERIE K. 8000

Idóneos para instalaciónes para el manejo de chatarras medianos, por ejemplo éscorias, minerales, paquetes, con peso especifico hasta 2,4 T/mc.

POLIPI ELETTROIDRAULICI
Per rottame medio, scorie, minerali, pacchi

ELECTROHYDRAULIC GRABS
For medium scrap, slags, ores, bales

GRAPPINS ÉLECTRO-HYDRAULIQUES
Pour ferrailles moyennes, scories, minerais, paquets

PULPOS ELECTRO-HIDRÁULICOS
Para chatarras medianos, éscorias, minerales, paquetes

	V1 Mc	V2 Mc	N°	Kg D	Kg B	Kg C	K. 8030 Kw	K. 8030 Sec	K. 8030 Sec	K. 8080 Kw	K. 8080 Sec	K. 8080 Sec	Ton	Ton	T/mc
K.8000-06/75	0,7	0,8	6	2340	2410	2500	15	4	8	18,5	4	8	4	5	2,4
K.8000-06/100	1	1,2	6	2430	2500	2600	15	5	9	18,5	5	9	5	6	2,3
K.8000-06/125	1,25	1,5	6	2480	2610	2710	15	5,5	9,5	18,5	5,5	9,5	6	8	2,2
K.8000-06/160	1,6	1,9	6	2540	2710	2820	15	5,5	9,5	18,5	5,5	9,5	7	8	1,9
K.8000-06/200	2	2,7	6	2740	2820	2930	15	5,5	9,5	18,5	5,5	9,5	7	8	1,5

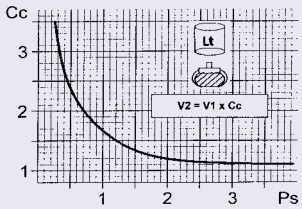

(Cc) Coefficiente di compattazione / Compaction coefficient / Coefficient de compactation / Coeficiente de compactación
(Ps) Peso specifico T/Mc / Specific weight T/Mc / Poids spécifique T/Mc / Peso específico T/mc

- K.8030 - Serie elettromatic special con pompa a pistoni a cilindrata variabile
- K.8080 - Serie elettrorevers special con pompa reversibile a pistoni
- **TENSIONE DI ALIMENTAZIONE STANDARD:**
  - motore 400V 50Hz
  - elettrovalvola 110V 50Hz

- K.8030 - *Elettromatic special range with variable delivery piston pump*
- K.8080 - *Elettrorevers special range with reversible piston pump*
- **STANDARD POWER SUPPLY:**
  - *motor 400V 50hz*
  - *solenoid control valve 110V 50Hz*

- DATI E PESI NON SONO IMPEGNATIVI, LA DITTA SI RISERVA DI APPORTARE MODIFICHE SENZA PREAVVISO
- DATA AND WEIGHTS ARE NOT BINDING, THE COMPANY RESERVES ITSELF THE RIGHT TO MAKE IMPROVING AMENDMENTS WITHOUT NOTICE
- DONNÉES ET POIDS NE SONT PAS ENGAGÉANTS, LA SOCIÉTÉ SE RESERVE LE DROIT DE FAIRE DES CHANGEMENTS SANS PRÉAVIS
- DATOS Y PESOS NO SON VINCULANTES, LA EMPRESA SE RESERVA DE APORTAR MODIFICACIONES SIN ADVERTENCIA PREVIA

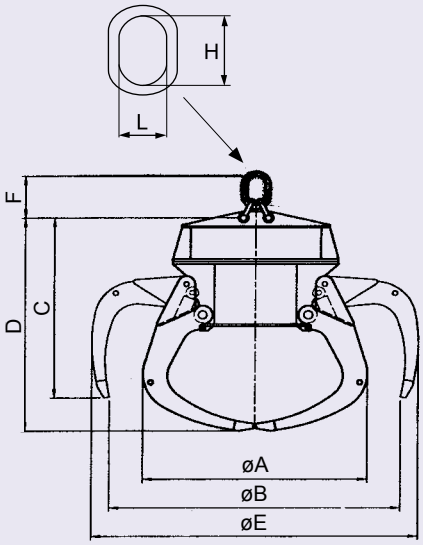

	mm								
	øA	øB	C	D	øE	F	N° - Hxl.	Pallet	Container
K.8000-06/75	1730	2040	1420	1670	2300	390	1 - 250x150		
K.8000-06/100	1860	2300	1450	1740	2600	390	1 - 250x150		
K.8000-06/125	1980	2430	1480	1810	2750	390	1 - 250x150		
K.8000-06/160	2070	2700	1610	2070	2900	390	1 - 250x150		
K.8000-06/200	2150	2960	1640	2300	3160	390	1 - 250x150		

- K.8030 - Série elettromatic spéciale avec pompe à pistons à débit variable
- K.8080 - Série elettrorevers spéciale avec pompe réversible à pistons
- **VOLTAGE ALIMENTATION STANDARD:**
  - motore 400V 50Hz
  - électro-distributeur 110V 50Hz

- K.8030 - *Serie elettromatic especial con bomba de émbolos de desplazamiento variable*
- K.8080 - *Serie elettrorevers especial con bomba de émbolos réversible*
- ***TENSIÓN DE ALIMENTACIÓN ESTANDAR:***
  - *motore 400V 50Hz*
  - *electrodistribuidor 110V 50Hz*

- DATI E PESI NON SONO IMPEGNATIVI, LA DITTA SI RISERVA DI APPORTARE MODIFICHE SENZA PREAVVISO
- DATA AND WEIGHTS ARE NOT BINDING, THE COMPANY RESERVES ITSELF THE RIGHT TO MAKE IMPROVING AMENDMENTS WITHOUT NOTICE
- DONNÉES ET POIDS NE SONT PAS ENGAGÉANTS, LA SOCIÉTÉ SE RESERVE LE DROIT DE FAIRE DES CHANGEMENTS SANS PRÉAVIS
- DATOS Y PESOS NO SON VINCULANTES, LA EMPRESA SE RESERVA DE APORTAR MODIFICACIONES SIN ADVERTENCIA PREVIA

EUROMEC s.r.l

SERIE K. 9500

Adatti per impianti movimentazione rottami pesanti, es. pani di ghisa, masselli di ferro, scorie di fonderia, spuntatura di billette, provenienti da demolizione carpenteria pesante, aventi peso specifico fino a 4,4 T/mc.

K. 9500 RANGE

Suitable to feed plants for heavy scrap handling, such as iron pigs, iron balls, foundry slags, billet crops, coming from demolition of heavy carpentry, having specific weight up to 4,4 T/mc.

EUROMEC s.r.l

SÉRIE K. 9500

Adaptés pour installations de manutention ferrailles lourdes, par exemple gueuses, masselottes en fer, scories de fonderie, chutes de billettes, provenants de charpente lourde, ayants poids spécifique jusqu'à 4,4 T/mc.

SERIE K. 9500

Idóneos para instalaciónes para el manejo de chatarras pesados, por ejemplo hierro fundido en lingotes, lingotes de hierro, escorias de fundición, recortes de barras en bruto, provenientes de la demolición de las structuras pesadas, con peso especifico hasta 4,4 T/mc

EUROMEC s.r.l

K.9500

POLIPI ELETTROIDRAULICI
Per rottame pesante, pani di ghisa, masselli di ferro

ELECTROHYDRAULIC GRABS
For heavy scrap, cast-iron ingots, iron pigs

GRAPPINS ÉLECTRO-HYDRAULIQUES
Pour ferrailles lourdes, gueuses, masselottes en fer

PULPOS ELECTRO-HIDRÁULICOS
Para chatarras pesados, hierro fundido en lingotes, lingotes de hierro

	V1 Mc	V2 Mc	N°	Kg D	Kg B	Kg C	K. 9530 Kw	K. 9530 Sec	K. 9530 Sec	K. 9580 Kw	K. 9580 Sec	K. 9580 Sec	Ton	Ton	T/mc
K.9500-06/70	0,7	0,8	6	2700	2780	2850	18,5	5	10	22	5	10	4	8	3,6
K.9500-08/70	0,7	0,8	8	3060	3150	3220	18,5	7	13,5	22	7	13,5	5	8	4
K.9500-06/80	0,8	0,9	6	2750	2830	2920	18,5	5,5	10,5	22	5,5	10,5	5	8	3,3
K.9500-08/80	0,8	0,9	8	3110	3200	3300	18,5	7,5	14	22	7,5	14	6	8	3,7
K.9500-06/100	1	1,1	6	2880	2970	3060	18,5	5,5	10,5	22	5,5	10,5	6	8	3,1
K.9500-08/100	1	1,1	8	3260	3360	3460	18,5	7,5	14	22	7,5	14	8	8	3,4
K.9500-06/125	1,25	1,4	6	3670	3780	3890	22	5	9	30	6,5	12	8	10	3,5
K.9500-08/125	1,25	1,4	8	4150	4270	4400	22	6,5	12	30	8,5	15,5	9	12	4
K.9500-06/160	1,6	1,8	6	3850	3960	4080	22	5	9	30	6,5	12	9	12	3,1
K.9500-08/160	1,6	1,8	8	4330	4460	4600	22	6,5	12	30	8,5	15,5	11	12	3,6
K.9500-06/200	2	2,2	6	5030	5180	5350	30	6	9	37	9	14	11	16	3,6
K.9500-08/200	2	2,2	8	5680	5850	6040	30	7,5	12	37	12	19	13	20	4,1
K.9500-06/250	2,5	2,8	6	5230	5390	5560	30	6	9	37	9	14	12	16	3,2
K.9500-08/250	2,5	2,8	8	5930	6110	6270	30	7,5	12	37	12	19	14	20	3,7
K.9500-08/320	3,2	3,5	8	8760	9020	9280	37	10	16,5	45	12,5	20,5	16	25	4,1
K.9500-10/320	3,2	3,5	10	9630	9920	10150	37	12,5	20,5	45	15,5	25,5	19	32	4,4
K.9500-08/400	4	4,4	8	9120	9390	9600	37	10	16,5	45	12,5	20,5	20	32	3,5
K.9500-10/400	4	4,4	10	10020	10320	10560	37	12,5	20,5	45	15,5	25,5	23	32	3,8
K.9500-08/500	5	5,5	8	9500	9780	10020	37	10	16,5	45	12,5	20,5	24	32	3,1
K.9500-10/500	5	5,5	10	10440	10750	10980	37	12,5	20,5	45	15,5	25,5	27	32	3,4
K.9500-08/630	6,3	6,9	8	11030	11360	11820	45	10	15,5	55	15,5	23,5	28	40	3,5
K.9500-10/630	6,3	6,9	10	12310	12680	13200	45	12,5	19,5	55	19,5	29,5	32	50	3,8
K.9500-08/800	8	8,8	8	11900	12260	12760	45	10	15,5	55	15,5	23,5	32	50	3,1
K.9500-10/800	8	8,8	10	13320	13720	14260	45	12,5	19,5	55	19,5	29,5	36	50	3,4
K.9500-08/1000	10	11	8	14760	15200	15800	55	13,5	23	2x45	12	20	45	63	3,8
K.9500-10/1000	10	11	10	16200	16700	17380	55	17	29	2x45	15	25	50	63	4,1
K.9500-08/1250	12,5	13,7	8	16240	16730	17400	55	14,5	25	2x45	13	22	50	80	3,5
K.9500-10/1250	12,5	13,7	10	17860	18400	19140	55	18,5	31	2x45	16	27,5	55	80	3,8
K.9500-08/1500	15	16,5	8	17920	18460	19200	55	14,5	25	2x45	13	22	55	80	3,2
K.9500-10/1500	15	16,5	10	19700	20300	21120	55	18,5	31	2x45	16	27,5	60	80	3,5

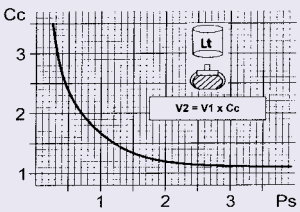

(Cc) Coefficiente di compattazione / Compaction coefficient / Coefficient de compactation / Coeficiente de compactación
(Ps) Peso specifico T/Mc / Specific weight T/Mc / Poids spécifique T/Mc / Peso específico T/mc

- DATI E PESI NON SONO IMPEGNATIVI, LA DITTA SI RISERVA DI APPORTARE MODIFICHE SENZA PREAVVISO
- DATA AND WEIGHTS ARE NOT BINDING, THE COMPANY RESERVES ITSELF THE RIGHT TO MAKE IMPROVING AMENDMENTS WITHOUT NOTICE
- DONNÉES ET POIDS NE SONT PAS ENGAGÉANTS, LA SOCIÉTÉ SE RESERVE LE DROIT DE FAIRE DES CHANGEMENTS SANS PRÉAVIS
- DATOS Y PESOS NO SON VINCULANTES, LA EMPRESA SE RESERVA DE APORTAR MODIFICACIONES SIN ADVERTENCIA PREVIA

- K.9530 - Serie elettromatic special con pompa a pistoni a cilindrata variabile
- K.9580 - Serie elettrorevers special con pompa reversibile a pistoni
- Con protezione telescopica agli steli dei cilindri idraulici
- Con scudi di protezione impianto oleodinamico
- **TENSIONE DI ALIMENTAZIONE STANDARD:**
  - motore 400V 50Hz
  - elettrovalvola 110V 50Hz

- K.9530 - *Elettromatic special range with variable delivery piston pump*
- K.9580 - *Elettrorevers special range with reversible piston pump*
- *With telescopic protection for hydraulic cylinders rods*
- *With protective shields for hydraulic plant*
- **STANDARD POWER SUPPLY:**
  - *motor 400V 50hz*
  - *solenoid control valve 110V 50Hz*

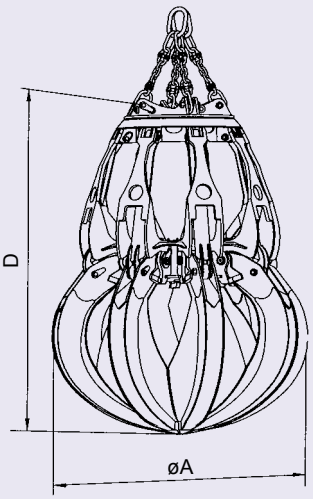

	mm							Kg		
	øA	øB	C	D	øE	F	N° - Hxl.		Pallet	Container
K.9500-06/70	1710	2150	2150	2190	2360	770	1 - 250x150	370		
K.9500-08/70	1710	2150	2150	2190	2360	770	1 - 250x150	490		
K.9500-06/80	1670	2430	1980	2300	2650	770	1 - 250x150	370		
K.9500-08/80	1670	2430	1980	2300	2650	770	1 - 250x150	490		
K.9500-06/100	1770	2550	2000	2360	2780	770	1 - 250x150	370		
K.9500-08/100	1770	2550	2000	2360	2780	770	1 - 250x150	490		
K.9500-06/125	1960	2810	2110	2460	3020	850	1 - 250x150	460		
K.9500-08/125	1960	2810	2110	2460	3020	850	1 - 250x150	610		
K.9500-06/160	2120	2930	2120	2540	3150	850	1 - 250x150	460		
K.9500-08/160	2120	2930	2120	2540	3150	850	1 - 250x150	610		
K.9500-06/200	2170	3400	2300	2860	3620	950	1 - 300x200	570		
K.9500-08/200	2170	3400	2300	2860	3620	950	1 - 300x200	760		
K.9500-06/250	2310	3560	2330	2950	3790	950	1 - 300x200	570		
K.9500-08/250	2310	3560	2330	2950	3790	950	1 - 300x200	760		
K.9500-08/320	2700	4220	2660	3250	4500	1050	1 - 300x200	1100		■
K.9500-10/320	2700	4220	2660	3250	4500	1050	1 - 300x200	1300		■
K.9500-08/400	2830	4440	2770	3340	4720	1050	1 - 300x200	1100	■	■
K.9500-10/400	2830	4440	2770	3340	4720	1050	1 - 300x200	1300	■	■
K.9500-08/500	2950	4690	2680	3440	4990	1050	1 - 300x200	1100	■	■
K.9500-10/500	2950	4690	2680	3440	4990	1050	1 - 300x200	1300	■	■
K.9500-08/630	3180	4980	2820	3760	5290	1100	2 - 300x200	1300	■	■
K.9500-10/630	3180	4980	2820	3760	5290	1100	2 - 300x200	1550	■	■
K.9500-08/800	3420	5230	2840	3940	5530	1100	2 - 300x200	1300	■	■
K.9500-10/800	3420	5230	2840	3940	5530	1100	2 - 300x200	1550	■	■
K.9500-08/1000	3700	5730	3250	4380	6110	1200	2 - 350x200	1500	■	■
K.9500-10/1000	3700	5730	3250	4380	6110	1200	2 - 350x200	1800	■	■
K.9500-08/1250	3930	6000	3280	4520	6390	1200	2 - 350x200	1500	■	■
K.9500-10/1250	3930	6000	3280	4520	6390	1200	2 - 350x200	1800	■	■
K.9500-08/1500	4140	6280	3320	4670	6680	1200	2 - 350x200	1500	■	■
K.9500-10/1500	4140	6280	3320	4670	6680	1200	2 - 350x200	1800	■	■

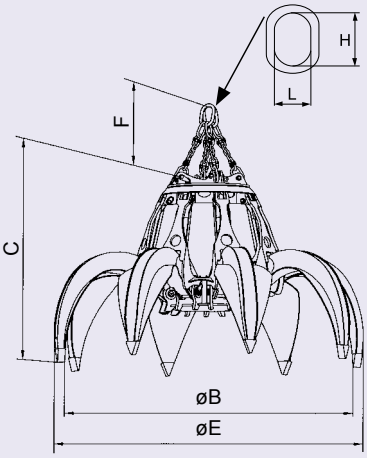

- **Gabbia di protezione optional per cilindri idraulici**
- ***Optional protective cage for hydraulic cylinders***
- **Cage de protection facultative pour vérins hydrauliques**
- ***Jaula de protección opciónal para cilindros hidráulicos***

- **Previsto smontaggio per trasporto**
- ***Expected dismounting for transport***
- **Démontage prévu pour le transport**
- ***Desmontaje previsto para el transporte***

- K.9580 - Série elettromatic spéciale avec pompe à pistons à débit variable
- K.9580 - Série elettrorevers spéciale avec pompe réversible à pistons
- Avec protection télescopique aux tiges des vérins hydrauliques
- Avec protections de l'installation hydraulique
- **VOLTAGE ALIMENTATION STANDARD:**
  - moteur 400V 50Hz
  - électro-distributeur 110V 50Hz

- K.9580 - Serie elettromatic especial con bomba de émbolos de desplazamiento variable
- K.9580 - Serie elettrorevers especial con bomba de émbolos réversible
- Con protección telescópica para vástagos de los cilindros hidráulicos
- Con protecciónes de la instalación hidráulica
- **TENSIÓN DE ALIMENTACIÓN ESTÁNDAR:**
  - motor 400V 50Hz
  - électrodistribuidor 110V 50Hz

- DATI E PESI NON SONO IMPEGNATIVI, LA DITTA SI RISERVA DI APPORTARE MODIFICHE SENZA PREAVVISO
- DATA AND WEIGHTS ARE NOT BINDING, THE COMPANY RESERVES ITSELF THE RIGHT TO MAKE IMPROVING AMENDMENTS WITHOUT NOTICE
- DONNÉES ET POIDS NE SONT PAS ENGAGÉANTS, LA SOCIÉTÉ SE RESERVE LE DROIT DE FAIRE DES CHANGEMENTS SANS PRÉAVIS
- DATOS Y PESOS NO SON VINCULANTES, LA EMPRESA SE RESERVA DE APORTAR MODIFICACIONES SIN ADVERTENCIA PREVIA

DETTAGLI COSTRUTTIVI

MANUFACTURING DETAILS

DÉTAILS CONSTRUCTIFS

DETALLES CONSTRUCTIVOS

Protezione impianto elettroidraulico e steli
Hydraulic plant and cylinder rod protections
Protections de l'unite hydraulique et des tiges des vérins
Protecciònes para la instalaciòn hìdraulica y para los vastagos de los cilindros hìdraulicos

Attacco di sospensione standard
Standard hanging connection
Attaches de suspension standard
Conexion de suspensiòn estandar

Protezione a gabbia (su richiesta)
Cage protection (on request)
Protection à cage (sur demande)
Jaula de protecciòn (à peticiòn)

Centralina elettroidraulica
Elettrohydraulic power station
Centrale électro-hydraulique
Central electrohidraulica

Protezione a scudi amovibili
Protective shields
Boucliers de protection amovibles (sur demande)
Escudos amovibles de protección (à petición)

ACCESSORI

ACCESSORY FITTINGS

ACCESSOIRES

ACCESSORIOS

Avvolgicavo
Cable-coiler
Enrouleur à câbles
Bobinadora de cable

Cassette di cablaggio
Cabling box
Boîte de raccordement
Cajas de cableo

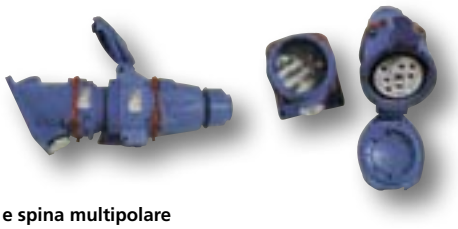

Presa e spina multipolare
Multipolar plug and socket
Prise et fiche multipolaires
Toma y enchufe multipolar

Apparecchiatura elettrica e pulsantiera
Electic equipment and push button panel
Équipement électrique et boîte a boutons
Equipos eléctrico y caja de pulsadores

Radiocomando
Radiocontrol
Radiocommande
Radiomando

Elettromagnete
Electromagnet
Électro-aimant
Electroiman

I

POLIPI ELETTRO-IDRAULICI CON ELETTROMAGNETE

GB

ELECTROHYDRAULIC GRABS WITH ELECTROMAGNET

F

GRAPPINS ÉLECTRO-HYDRAULIQUES AVEC ÉLECTRO-AIMANT

E

PULPOS ELECTRO-HIDRAULICOS CON ELECTRO-ÍMÁN

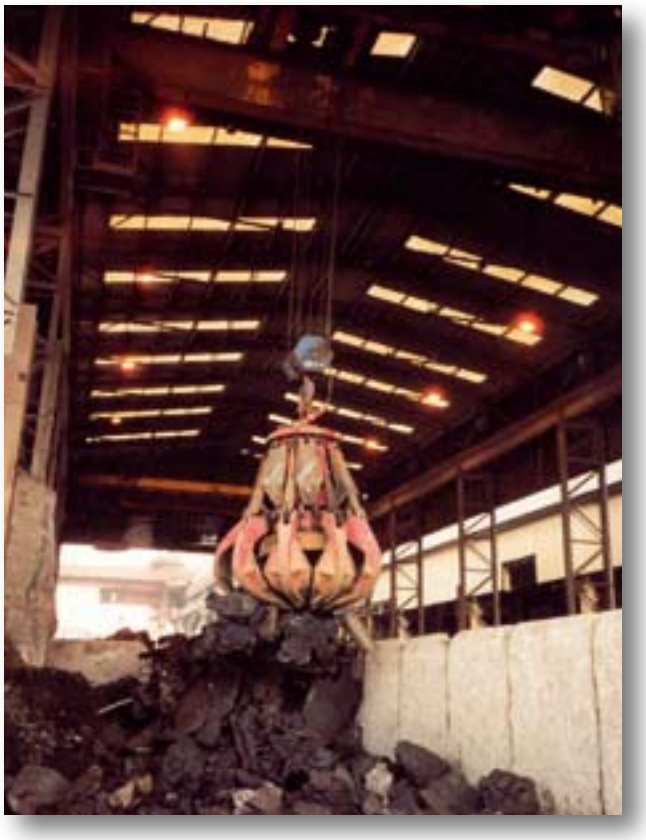

I

BENNE ELETTRO-IDRAULICHE

GB

ELECTROHYDRAULIC BUCKETS

F

BÉNNES ÉLECTRO-HYDRAULIQUES

E

CUCHARAS ELECTRO-HIDRÁULICAS

I

PINZE ELETTRO-IDRAULICHE

GB

ELECTRO-HYDRAULIC TONGS

F

BÉNNES ÉLECTRO-HYDRAULIQUES

E

PINZAS ELECTRO-HIDRÁULICAS

I ATTREZZATURE MECCANICHE

GB MECHANICAL EQUIPMENTS

F ÉQUIPMENTS MÉCANIQUES

E EQUIPOS MÉCANICOS

EUROMEC s.r.l

EUROHYDROMEC isomec

Via Visano, 78/80
25010 Isorella (BS) Italy

Commerciale - Sales Dept:
Tel. +39 030 9958151 r.a.
Fax +39 030 9952223

Amministrazione e produzione
After Sales Service Dept:
Tel. +39 030 9958230 r.a.
Fax +39 030 9952226

info@euromecsrl.com
sales@euromecsrl.com
www.euromecsrl.com

E&i

POLIPIELETTROIDRAULICI - SETTEMBRE 2008

stampa Color Art - Rodengo S. (BS)