AGRISTRONG

SILOS IN VETRORESINA RINFORZATA PER LO STOCCAGGIO DI SALE DA SPARGIMENTO, FERTILIZZANTE SECCO, CARBONATO DI CALCIO, SABBIA ED ALTRI PRODOTTI PESANTI

REINFORCED FIBERGLASS SILOS FOR THE STORAGE OF SPREADING SALT, GRANULAR FERTILIZER, LIMESTONE, CALCIUM CARBONATE, SAND AND OTHER HEAVY PRODUCTS

SILOS POLYESTER RENFORCÉS POUR LE STOCKAGE DE SEL DE DÈNEIGEMENT, ENGRAIS GRANULAIRE, CARBONATE DE CALCIUM, SABLE ET AUTRES PRODUITS LOURDS

VERSTÄRKTE GFK-AUSSENSILOS ZUR LAGERUNG VON STREUSALZ, TROCKENEM DÜNGEMITTEL, KALKSTEIN, SAND UND ANDEREN SCHWERGÜTERN

SISTEMA DI GESTIONE CERTIFICATO ITALCERT UNI EN ISO 9001

TÜV NORD ISO 45001

Institut für Bautechnik in Berlin

AGRITECH s.r.l. Calvisano

AGRITECH®
STORAGE AND MORE

FIBERGLASS SILOS

AGRISTRONG

SILOS IN VETRORESINA RINFORZATA
REINFORCED FIBERGLASS SILOS
SILOS POLYESTER RENFORCÉS
VERSTÄRKTE GFK-AUSSENSILOS

MODELLO - MODEL MODÈLE - MODELL		CAPACITÀ - CAPACITY CAPACITÉ - KAPAZITÄT	DIMENSIONI - DIMENSIONS DIMENSIONS - ABMESSUNGEN				
		Mc.	A	D	I	HS1	HS2
ASTSA	06	6	3345	1900	3280	3000	4000
ASTSA	08	8	4135	1900	3280	3000	4000
ASTSA	10	10	4265	2100	3280	3000	4000
ASTSA	12	12	4905	2100	3280	3000	4000
ASTSA	15	15	5015	2365	3280	3000	4000
ASTSA	18	18	5785	2365	3360	3000	4000
ASTSA	20	20	6325	2365	3360	3000	4000
ASTSA	22	22	6820	2365	3360	3000	4000
ASTSA	25	25	7670	2365	3360	3000	4000
ASTSA	31	31	9065	2365	3360	3000	4000
ASTSA	40	40	11580	3000	3680	3000	4000
ASTSA	52	52	12760	3000	3680	3000	4000

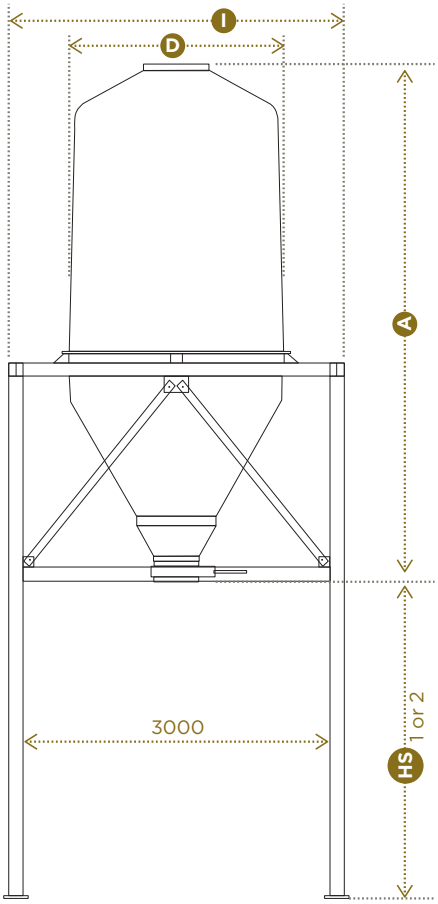

Dettaglio sistema apertura serranda manuale a cremagliera

Detail of the manual opening device for the rack sliding gate

Détail du système d'ouverture manuel de la trappe à crémaillère

Detail der manuellen Öffnungsvorrichtung für den Zahnstangeschieber

Dettaglio svuotamento silo per gravità in un rimorchio agricolo

Detail of the gravity discharge of the silo content in an agricultural trailer

Détail de la reprise du produit par gravité dans une remorque agricole

Detail der Freifallentnahme vom Produkt in einen Wagen

Particolare tubo di carico pneumatico in acciaio inox AISI304

Detail of the pneumatic filling tube in stainless steel AISI 304

Détail du tube de remplissage pneumatique en acier inox

Detail der pneumatischen Befüllleitung aus V2A-Stahl

Quadro comando per azionamento serranda elettropneumatica

Control board for the operation of the electro-pneumatic sliding gate

Boitier d'actionnement de la trappe électro-pneumatique

Schalttafel für die Steuerung des elektropneumatischen Absperrschiebers

Valvola per il controllo della sovrapressione

Safety valve for the control of the overpressure

Soupape de sécurité pour le controle de la surpression

Sicherheitsventil zur Kontrolle des Überdrucks

Serranda diam. 300 mm. ad azionamento elettropneumatico, completa di manica di scarico

Sliding gate diam. 300 mm. with electro-pneumatic drive, complete with discharge sleeve

Trappe électropneumatique diam. 300 mm., complète avec manchon de déchargement

Absperrschieber DN. 300 mm. mit elektropneumatischer Betätigung, komplett mit Schlauch

AGRITECH PROPONE “AGRISTRONG”, UNA NUOVA GAMMA DI SILOS IN VETRORESINA RINFORZATA PER LO STOCCAGGIO DI PRODOTTI AD ALTA DENSITÀ, QUALI FERTILIZZANTI, SALE DA SPARGIMENTO, CARBONATO DI CALCIO, SABBIA.

I silos nella versione proposta sono idonei allo stoccaggio di qualsiasi prodotto granulare avente peso specifico massimo di 1,5 to./m3. Il corpo in vetroresina garantisce una lunga durata, grande resistenza agli agenti atmosferici ed un alto livello di isolamento termico. I silos mod. AGRISTRONG sono montati su strutture in carpenteria metallica pesante, zincata a fuoco e consentono un agevole scarico per gravità del prodotto insilato tramite serrande ad azionamento manuale o elettropneumatico. Essi sono equipaggiati con un tubo per il carico pneumatico in acciaio inox AISI 304 e con un tubo di sfiato in polietilene altoresistenziale. Su richiesta, in alternativa allo scarico per gravità, possono essere realizzate speciali coclee di estrazione in acciaio zincato a fuoco o in acciaio inox. In opzione possiamo fornire una vasta gamma di accessori, quali sensori di livello e valvole di sicurezza.

AGRITECH PRESENTS “AGRISTRONG”, A NEW RANGE OF REINFORCED FIBERGLASS SILOS FOR THE STORAGE OF HIGH-DENSITY PRODUCTS LIKE GRANULAR FERTILIZER, SPREADING SALT, LIMESTONE, CALCIUM CARBONATE AND SAND.

The silos in this version are suitable for the storage of any kind dry bulk product having a maximum density of 1,5 to/ m3. The fiberglass main body grants for a long life, high resistance to environmental extremes and a high degree of thermal insulation. Silos mod. AGRISTRONG are assembled on heavy-duty support frames in deep hot galvanized steel and allow an easy discharge of the stored products into trailers, by means of manual or electro-pneumatic sliding gates. They are supplied complete with pneumatic filling tubes in stainless steel AISI 304 and breathing tubes made in high-tenacity polyethylene. Upon request, and in alternative to the gravity discharge, the AGRISTRONG silos can be provided with special extraction augers in deep hot galvanized or stainless steel. A large range of accessories, like capacity sensors and safety valves are available as options.

AGRITECH PRÉSENTE «AGRISTRONG» UNE NOUVELLE GAMME DE SILOS EN POLYESTER RENFORCÉS POUR LE STOCKAGE DE DIFFÉRENTS PRODUITS À HAUTE DENSITE, COMME LE SEL DE DÈNEIGEMENT, L’ENGRAIS SEC, LE CARBONATE DE CALCIUM, LA SABLE.

Les silos dans cette version sont indiqués pour le stockage de tous produits secs ayants un poids spécifique jusqu’à 1,5 to / m3. Le corps en polyester et fibre de verre garantit une durée très longue et sans aucune maintenance, une parfaite étanchéité, et une très bonne isolation thermique. Les silos AGRISTRONG sont montés sur des robustes charpentes en fer galvanisé à chaud et consentent le déchargement par gravité du produit dans des remorques ou des citernes, par des trappes manuelles ou électro - pneumatiques. Ils sont livrés complets avec des tubes en acier inox pour le remplissage pneumatique et des tubes en polyéthylène renforcé pour la decomprension. Sur demande, et en alternative au déchargement par gravité, on peut prévoir de vis d’extraction spéciales en fer galvanisé à chaud ou en acier inox. Un vaste choix d’accessoires, comme des palpeurs capacitifs ou des soupapes de sécurité, sont disponibles en option.

AGRITECH PRÄSENTIERT „AGRISTRONG“, EIN NEUES SORTIMENT VON VERSTÄRKTEN GFK-AUSSENSILOS ZUR LAGERUNG VON SCHWERGÜTERN, WIE Z. B.: STREUSALZ, TROCKENEM DÜNGEMITTEL, KALKSTEIN UND SAND.

Die Silos in der „Agristrong“ – Ausführung eignen sich für die Lagerung von trockenen Gütern mit maximalem Schüttgewicht von 1,5 To/m3. Der GFK-Körper garantiert für ein langes, wartungsfreies Leben, große Wetterbeständigkeit, und erhebliche Wärme-und Kälteschutz. Die AGRISTRONG Silos werden auf robusten Traggestellen aus feuerverzinktem Eisen montiert und ermöglichen durch manuelle oder elektrogesteuerte Absperrschieber eine Freifallentnahme des Produkts in Anhänger oder Wagen. Sie werden standardmäßig mit V2A-Befüllleitungen und Entlüftungsleitungen aus hochwertigem Polyethylen ausgerüstet. Nach Anfrage und in Alternative zu der Freifallentnahme können die AGRISTRONG Silos mit speziellen Austragschnecken aus V2A oder aus feuerverzinktem Eisen geliefert werden. Eine breite Palette von Zubehörteilen, wie Standfühler und Sicherheitsventile, ist nach Anfrage erhältlich.

AGRITECH SRL si riserva il diritto di apportare modifiche alle misure dei prodotti illustrati in questo catalogo, in qualunque momento, senza l'obbligo di preavviso. - AGRITECH SRL reserves the right to modify the dimensions of the products illustrated in this catalogue at any time and without prior notice. - AGRITECH SRL se réserve le droit de modifier à tout moment et sans préavis les dimensions des produits illustrés dans ce catalogue. - AGRITECH SRL behält sich das Recht vor, die Abmessungen der in diesem Katalog abgebildeten Produkte jederzeit und ohne vorherige Ankündigung zu ändern.

AGRITECH®
STORAGE AND MORE

WE ONLY USE POWER FROM RENEWABLE SOURCES FOR OUR PRODUCTION

100% GREEN ENERGY

Agritech s.r.l.
Via Rimembranze, 7
25012 Calvisano (BS) Italy
Tel. +39 030 99 68 222 r.a.

Fax +39 030 99 68 444
commerce@agritech.it
www.agritech.it

SISTEMA DI GESTIONE CERTIFICATO ITALCERT UNI EN ISO 9001

TÜV NORD ISO 45001

Institut für Bautechnik in Berlin

DISTRIBUTOR

01/03/2023